見積参考資料

工事名　Ｒ１徳土　新町川　徳・上助任　水門改修工事（１）

◇経費情報◇

工種区分	水門設備（河川用水門）
単価地区	徳島東部１
施工地域・工事場所	市街地（DID補正）
前金支出割合	補正を行わない
契約保証	金銭的保証
現場環境改善費	計上しない

注意

「見積参考資料」は入札参加者の迅速で適正な工事費の見積りのための一資料であり、請負契約を拘束するものではない。

設計内訳書（本01）

工事名	Ｒ１徳土　新町川　徳・上助任　水門改修工事（１）	事業区分 工事区分	機械設備 製作工

工事区分・工種・種別・細別	規格	単位	数量	単価	金額	数量・金額増減	摘要
製作工		式	1				
河川用水門設備製作		式	1				
水門設備		式	1				
扉体(河川用水門)	水門形式:各種,水門形式(文字入力):ﾏｲﾀｰｹﾞｰﾄ,純径間(数値入力):5.5m,有効高(数値入力):4.62m	門	1				単　1号
戸当り(河川用水門)	水門形式(文字入力):ﾏｲﾀｰｹﾞｰﾄ	門分	1				単　2号
開閉装置(河川用水門)	水門形式(文字入力):ﾏｲﾀｰｹﾞｰﾄ,開閉装置形式:油圧ｼﾘﾝﾀﾞ式	門分	1				単　3号
工場塗装工(機械)		式	1				
酸洗施工		式	1				内　1号
間接労務費		式	1				
純製作費		式	1				
工場管理費		式	1				
製作原価		式	1				
据付工		式	1				

設計内訳書（本01）

工事名	Ｒ１徳土　新町川　徳・上助任　水門改修工事（１）	事業区分 工事区分	機械設備 据付工

工事区分・工種・種別・細別	規格	単位	数量	単価	金額	数量・金額増減	摘要
河川用水門輸送工		式	1				
輸送工		式	1				
輸送		門分	1				単　4号
仮設工		式	1				
交通管理工		式	1				
交通誘導警備員	B	人日	5				単　5号
直接工事費		式	1				
共通仮設		式	1				
共通仮設費（率計上）		式	1				
純工事費		式	1				
現場管理費		式	1				
据付工事原価		式	1				
設計技術費		式	1				

設計内訳書（本01）

工事名	Ｒ１徳土　新町川　徳・上助任　水門改修工事（１）	事業区分 工事区分	機械設備 据付工

工事区分・工種・種別・細別	規格	単位	数量	単価	金額	数量・金額増減	摘要
工事原価		式	1				
一般管理費等		式	1				
工事価格		式	1				
消費税額及び地方消費税額		式	1				
工事費計		式	1				

一式当り内訳書

単価使用年月	2019.07
歩掛適用年月	2019.07
労務調整係数	1.000-00000　0.0　0

内　1号	酸洗施工

名称・規格	条件	単位	数量	単価	金額	数量・金額増減	摘要
酸洗施工(m2当り)	計上しない	m2	270.9				単　23号
合計							

1次単価表

単価使用年月	2019.07
歩掛適用年月	2019.07
労務調整係数	1.000-00000　0.0　0

単　1号	扉体(河川用水門)	水門形式:各種,水門形式(文字入力):ﾏｲﾀｰｹﾞｰﾄ,純径間(数値入力):5.5m,有効高(数値入力):4.62m	単位	門	単位数量	1	単価	

名称・規格	条件	単位	数量	単価	金額	摘要
扉体主要部材費		式	1			単　6号
副部材費(率計上)水門		式	1			単　7号
部品費(率計上)水門		式	1			単　8号
扉体部品費(積上)		式	1			単　9号
製作補助材料費		式	1			単　10号
労務費(扉体)[水門]		門	1			単　11号
合計						
単価						円／門

1次単価表

単価使用年月	2019.07
歩掛適用年月	2019.07
労務調整係数	1.000-00000　0.0　0

単　2号	戸当り(河川用水門)	水門形式(文字入力):ﾏｲﾀｰｹﾞｰﾄ	単位	門分	単位数量	1	単価	

名称・規格	条件	単位	数量	単価	金額	摘要
戸当り主要部材費		式	1			単　12号
副部材費(率計上)水門	各種,29%	式	1			単　13号
部品費(率計上)水門	各種,2.5%	式	1			単　14号
製作補助材料費	河川用水門設備,中・大形水門(ﾌﾟﾚｰﾄｶﾞｰﾀﾞ構造ﾛｰﾗｹﾞｰﾄ)	式	1			単　15号
労務費(戸当り)[水門]	補正しない,水門(各種),43.7人/門	門	1			単　16号
合計						
単価						円／門分

1次単価表

単価使用年月	2019.07
歩掛適用年月	2019.07
労務調整係数	1.000-00000　0.0　0

単　3号	開閉装置(河川用水門)	水門形式(文字入力):ﾏｲﾀｰｹﾞｰﾄ,開閉装置形式:油圧ｼﾘﾝﾀﾞ式	単位	門分	単位数量	1	単価	

名称・規格	条件	単位	数量	単価	金額	摘要
開閉装置主要部材費		式	1			単　17号
副部材費(率計上)水門	各種,7870159円,3%	式	1			単　18号
部品費(率計上)水門	各種,7870159円,3.5%	式	1			単　19号
製作補助材料費	各種,10%,8106263円	式	1			単　20号
開閉装置機器単体費		式	1			単　21号
労務費(開閉装置)[水門]	補正しない,水門(各種),21人/門	門	1			単　22号
合計						
単価						円／門分

１次単価表

単価使用年月	2019.07
歩掛適用年月	2019.07
労務調整係数	1.000-00000　0.0　0

単　4号	輸送		単位	門分	単位数量	1	単価	

名称・規格	条件	単位	数量	単価	金額	摘要
荷造費 距離L=20km		門分	1	80,000		
合計						
単価						円／門分

１次単価表

単価使用年月	2019.07
歩掛適用年月	2019.07
労務調整係数	1.000-00000　0.0　0

単　5号	交通誘導警備員	B	単位	人日	単位数量	1	単価	

名称・規格	条件	単位	数量	単価	金額	摘要
交通誘導警備員B		人日	1			単　24号
合計						
単価						円／人日

２次単価表

単価使用年月	2019.07
歩掛適用年月	2019.07
労務調整係数	1.000-00000　0.0　0

単　6号	扉体主要部材費		単位	式	単位数量	1	単価	

名称・規格	条件	単位	数量	単価	金額	摘要
ｽﾃﾝﾚｽ鋼板 PL8　SUS821L1		kg	3,877.5	1,139		
ｽﾃﾝﾚｽ鋼板 PL12　SUS821L1		kg	87.4	1,139		
ｽﾃﾝﾚｽ鋼板 PL16　SUS821L1		kg	1,592	1,139		
ｽﾃﾝﾚｽ鋼板 PL50　SUS821L1		kg	218.6	1,173		
ｽﾃﾝﾚｽ鋼板 φ406　SUS821L1		kg	2,935.3	955		
合計						

２次単価表

単価使用年月	2019.07
歩掛適用年月	2019.07
労務調整係数	1.000-00000　0.0　0

単　7号	副部材費(率計上)水門	各種,11.5%	単位	式	単位数量	1	単価	

名称・規格	条件	単位	数量	単価	金額	摘要
副部材費(率計上)		式	1			
合計						

２次単価表

単価使用年月	2019.07
歩掛適用年月	2019.07
労務調整係数	1.000-00000　0.0　0

単　8号	部品費(率計上)水門	各種,15%	単位	式	単位数量	1	単価	

名称・規格	条件	単位	数量	単価	金額	摘要
部品費(率計上)		式	1			
合計						

２次単価表

単価使用年月	2019.07
歩掛適用年月	2019.07
労務調整係数	1.000-00000　0.0　0

単　9号	扉体部品費(積上)		単位	式	単位数量	1	単価	

名称・規格	条件	単位	数量	単価	金額	摘要
水密ｺﾞﾑ CR　P44*130*t14		kg	35.1	12,500		
合計						

２次単価表

単価使用年月	2019.07
歩掛適用年月	2019.07
労務調整係数	1.000-00000　0.0　0

単　10号	製作補助材料費	河川用水門設備,中･大形水門(ﾌﾟﾚｰﾄｶﾞｰﾀﾞ構造ﾛｰﾗｹﾞｰﾄ)	単位	式	単位数量	1	単価	

名称・規格	条件	単位	数量	単価	金額	摘要
補助材料費		式	1			
合計						

２次単価表

単価使用年月	2019.07
歩掛適用年月	2019.07
労務調整係数	1.000-00000　0.0　0

単　11号	労務費(扉体)[水門]	補正しない,水門(各種),224.9人/門	単位	門	単位数量	1	単価	

名称・規格	条件	単位	数量	単価	金額	摘要
水門(各種)	224.9人/門	門	1			単　25号
合計						
単価						円／門

２次単価表

単価使用年月	2019.07
歩掛適用年月	2019.07
労務調整係数	1.000-00000　0.0　0

単　12号	戸当り主要部材費		単位	式	単位数量	1	単価	

名称・規格	条件	単位	数量	単価	金額	摘要
ｽﾃﾝﾚｽ鋼板 PL8　SUS821L1		kg	349.8	1,139		
ｽﾃﾝﾚｽ鋼板 PL25　SUS821L1		kg	118.6	1,173		
ｽﾃﾝﾚｽ鋼板 φ140　SUS304N2		kg	68.5	703		
鋼板 PL16　SM400A		kg	100.6	134		
鋼板 PL25　SM400A		kg	100.6	134		
H形鋼 H100*100*6/8　SS400		kg	258.5	102		
合計						

２次単価表

単価使用年月	2019.07
歩掛適用年月	2019.07
労務調整係数	1.000-00000　0.0　0

単　13号	副部材費(率計上)水門	各種,29%	単位	式	単位数量	1	単価	

名称・規格	条件	単位	数量	単価	金額	摘要
副部材費(率計上)		式	1			
合計						

２次単価表

単価使用年月	2019.07
歩掛適用年月	2019.07
労務調整係数	1.000-00000　0.0　0

単　14号	部品費(率計上)水門	各種,2.5%	単位	式	単位数量	1	単価	

名称・規格	条件	単位	数量	単価	金額	摘要
部品費(率計上)		式	1			
合計						

２次単価表

単価使用年月	2019.07
歩掛適用年月	2019.07
労務調整係数	1.000-00000　0.0　0

単　15号	製作補助材料費	河川用水門設備,中･大形水門(ﾌﾟﾚｰﾄｶﾞｰﾀﾞ構造ﾛｰﾗｹﾞｰﾄ)	単位	式	単位数量	1	単価	

名称・規格	条件	単位	数量	単価	金額	摘要
補助材料費		式	1			
合計						

２次単価表

単価使用年月	2019.07
歩掛適用年月	2019.07
労務調整係数	1.000-00000　0.0　0

単　16号	労務費(戸当り)[水門]	補正しない,水門(各種),43.7人/門	単位	門	単位数量	1	単価	

名称・規格	条件	単位	数量	単価	金額	摘要
水門(各種)	43.7人/門	門	1			単　26号
合計						
単価						円／門

２次単価表

単価使用年月	2019.07
歩掛適用年月	2019.07
労務調整係数	1.000-00000　0.0　0

単　17号	開閉装置主要部材費		単位	式	単位数量	1	単価	

名称・規格	条件	単位	数量	単価	金額	摘要
ｽﾃﾝﾚｽ鋼板 PL10　SUS304		kg	36.2	568		
ｽﾃﾝﾚｽ鋼板 PL25　SUS304		kg	71.7	579		
ｽﾃﾝﾚｽ鋼板 PL30　SUS304		kg	100	725		
ｽﾃﾝﾚｽ鋼板 PL40　SUS304		kg	511.3	725		
ｽﾃﾝﾚｽ鋼板 PL50　SUS304		kg	709.7	725		
ｽﾃﾝﾚｽ鋼板 PL60　SUS304		kg	342.6	725		
ｽﾃﾝﾚｽ鋼板 PL70　SUS304		kg	263.8	725		
ｽﾃﾝﾚｽ丸棒鋼 φ60　SUS304		kg	5.2	691		
ｽﾃﾝﾚｽ丸棒鋼 φ100　SUS304		kg	5.2	667		
ｽﾃﾝﾚｽ丸棒鋼 φ120　SUS304		kg	137.1	691		
ｽﾃﾝﾚｽ角棒鋼 □50　SUS304		kg	46.8	822		
ｽﾃﾝﾚｽ鋳鋼 各種　SCS13		kg	4,549.9	1,315		

２次単価表

単価使用年月	2019.07
歩掛適用年月	2019.07
労務調整係数	1.000-00000　0.0　0

単　17号	開閉装置主要部材費		単位	式	単位数量	1	単価	

名称・規格	条件	単位	数量	単価	金額	摘要
鋼板 PL16　SM400A		kg	655.5	134		
鋼板 PL25　SM400A		kg	1,488.8	134		
合計						

２次単価表

単価使用年月	2019.07
歩掛適用年月	2019.07
労務調整係数	1.000-00000　0.0　0

単　18号	副部材費(率計上)水門	各種,3%	単位	式	単位数量	1	単価	

名称・規格	条件	単位	数量	単価	金額	摘要
副部材費(率計上)		式	1			
合計						

２次単価表

単価使用年月	2019.07
歩掛適用年月	2019.07
労務調整係数	1.000-00000　0.0　0

単　19号	部品費(率計上)水門	各種,3.5%	単位	式	単位数量	1	単価	

名称・規格	条件	単位	数量	単価	金額	摘要
部品費(率計上)		式	1			
合計						

２次単価表

単価使用年月	2019.07
歩掛適用年月	2019.07
労務調整係数	1.000-00000　0.0　0

単　20号	製作補助材料費	各種,10%	単位	式	単位数量	1	単価	

名称・規格	条件	単位	数量	単価	金額	摘要
補助材料費		式	1			
合計						

２次単価表

単価使用年月	2019.07
歩掛適用年月	2019.07
労務調整係数	1.000-00000　0.0　0

単　21号	開閉装置機器単体費		単位	式	単位数量	1	単価	

名称・規格	条件	単位	数量	単価	金額	摘要
油圧電動ｼﾘﾝﾀﾞｰ ｽﾄﾛｰｸL=1350　φ200-φ100		基	2	14,200,000		
ｵｲﾙｽﾌﾞｯｼｭ (φ450-400)*380		個	2	1,613,000		
開度発信器 MTX40L相当品		個	2	1,001,000		
ﾏｲﾀｷﾞﾔﾎﾞｯｸｽ ED4M　i=1/1		個	2	243,000		
ﾌﾚｷｼﾌﾞﾙｶｯﾌﾟﾘﾝｸﾞ RF-100　i=1/1		個	2	22,500		
ﾘﾐｯﾄｽｲｯﾁ WLC-12相当品		個	4	21,600		
合計						

２次単価表

単価使用年月	2019.07
歩掛適用年月	2019.07
労務調整係数	1.000-00000　0.0　0

単　22号	労務費(開閉装置)[水門]	補正しない,水門(各種),21人/門	単位	門	単位数量	1	単価	

名称・規格	条件	単位	数量	単価	金額	摘要
水門(各種)	21人/門	門	1			単　27号
合計						
単価						円／門

２次単価表

単価使用年月	2019.07
歩掛適用年月	2019.07
労務調整係数	1.000-00000　0.0　0

単　23号	酸洗施工(m2当り)	計上しない	単位	m2	単位数量	1	単価	

名称・規格	条件	単位	数量	単価	金額	摘要
酸洗費 工場酸洗い		m2	1	5,938		
合計						
単価						円／m2

２次単価表

単価使用年月	2019.07
歩掛適用年月	2019.07
労務調整係数	1.000-00000　0.0　0

単　24号	交通誘導警備員B		単位	人日	単位数量	1	単価	

名称・規格	条件	単位	数量	単価	金額	摘要
交通誘導警備員B		人	1			
合計						
単価						円／人日

３次単価表

単価使用年月	2019.07
歩掛適用年月	2019.07
労務調整係数	1.000-00000　0.0　0

単　25号	水門(各種)	224.9人/門	単位	門	単位数量	1	単価	

名称・規格	条件	単位	数量	単価	金額	摘要
機械設備製作工		人工	224.9			
合計						
単価						円／門

３次単価表

単価使用年月	2019.07
歩掛適用年月	2019.07
労務調整係数	1.000-00000　0.0　0

単　26号	水門(各種)	43.7人/門	単位	門	単位数量	1	単価	

名称・規格	条件	単位	数量	単価	金額	摘要
機械設備製作工		人工	43.7			
合計						
単価						円／門

3次単価表

単価使用年月	2019.07
歩掛適用年月	2019.07
労務調整係数	1.000-00000　0.0　0

単　27号	水門(各種)	21人/門	単位	門	単位数量	1	単価	

名称・規格	条件	単位	数量	単価	金額	摘要
機械設備製作工		人工	21			
合計						
単価						円／門

数 量 総 括 表

規 格 ・ 寸 法		数量	重　　量 (kg)						塗 装 面 積			
			鋼 材	主要部材	副部材	部 品	機器単体	合 計	酸 洗 い	プライマ		
新町川ゲート												
マイタゲート												
扉　　体		1門		8,710.8	919.8	129.5		9,760.1	164.93			
戸 当 り		1門		996.6	98.6	30.9		1,126.1	14.55	12.85		
開閉装置（水門用）		1門		8,923.8	1,753.6	384.5	1,640.0	12,701.9	91.46	31.01		
電気設備		1式										
配線材料		1式										
小 計				18,631.2	2,772.0	544.9	1,640.0	23,588.1	270.94	43.86		
合 計				18,631.2	2,772.0	544.9	1,640.0	23,588.1	270.94	43.86		

集 計 表

（積 算 用）

マイタゲート

No.1

品　名	材 質	種別	規　格	扉　体（主要部材）	扉　体（副部材）	戸 当 り（主要部材）	戸 当 り（副部材）	開閉装置（主要部材）	開閉装置（副部材）	合 計
鋼 板	SM400A	PL	9				27.1			27.1
鋼 板	SM400A	PL	16			100.6	22.0	655.5	338.9	1,117.0
鋼 板	SM400A	PL	25			100.6		1,488.8		1,589.4
ステンレス鋼板	SUS304	PL	1						21.3	21.3
ステンレス鋼板	SUS304	PL	2						21.2	21.2
ステンレス鋼板	SUS304	PL	3						629.6	629.6
ステンレス鋼板	SUS304	PL	6						83.0	83.0
ステンレス鋼板	SUS304	PL	8						0.1	0.1
ステンレス鋼板	SUS304	PL	9						69.9	69.9
ステンレス鋼板	SUS304	PL	10					36.2	3.8	40.0
ステンレス鋼板	SUS304	PL	12						24.5	24.5
ステンレス鋼板	SUS304	PL	16						12.8	12.8
ステンレス鋼板	SUS304	PL	24						12.3	12.3
ステンレス鋼板	SUS304	PL	25					71.7		71.7
ステンレス鋼板	SUS304	PL	30					100.0	1.2	101.2
ステンレス鋼板	SUS304	PL	40					511.3		511.3
ステンレス鋼板	SUS304	PL	50					709.7	111.0	820.7
ステンレス鋼板	SUS304	PL	60					342.6		342.6

集 計 表

（積 算 用）

マイタゲート

品　名	材 質	種別	規　格	扉　体（主要部材）	扉　体（副部材）	戸 当 り（主要部材）	戸 当 り（副部材）	開閉装置（主要部材）	開閉装置（副部材）	合 計
ステンレス鋼板	SUS304	PL	70					263.8		263.8
ステンレス鋼板	SUS304N2	PL	40						83.2	83.2
二相ステンレス鋼板	SUS821L1	PL	1				1.4			1.4
二相ステンレス鋼板	SUS821L1	PL	2				1.5			1.5
二相ステンレス鋼板	SUS821L1	PL	5				0.5			0.5
二相ステンレス鋼板	SUS821L1	PL	6				4.5			4.5
二相ステンレス鋼板	SUS821L1	PL	8	3,877.5	24.0	349.8	34.8			4,286.1
二相ステンレス鋼板	SUS821L1	PL	10		38.2					38.2
二相ステンレス鋼板	SUS821L1	PL	12	87.4	182.0					269.4
二相ステンレス鋼板	SUS821L1	PL	16	1,592.0						1,592.0
二相ステンレス鋼板	SUS821L1	PL	25			118.6				118.6
二相ステンレス鋼板	SUS821L1	PL	50	218.6						218.6
二相ステンレス鋼板	SUS821L1	PL	60		675.6					675.6
平　鋼	SS400	FB	50 X 6				6.8			6.8
ステンレス平鋼	SUS304	FB	65 X 6						41.8	41.8
ステンレス棒鋼	SUS304	φ	60					5.2	12.6	17.8
ステンレス棒鋼	SUS304	φ	100					5.2		5.2
ステンレス棒鋼	SUS304N2	φ	120					137.1		137.1

集 計 表

（積 算 用）

マイタゲート

No.3

品　名	材 質	種別	規　格	扉　体（主要部材）	扉　体（副部材）	戸 当 り（主要部材）	戸 当 り（副部材）	開閉装置（主要部材）	開閉装置（副部材）	合 計
ステンレス棒鋼	SUS304N2	φ	140			68.5				68.5
ステンレス棒鋼	SUS304N2	φ	406	2,935.3						2,935.3
ステンレス角鋼	SUS304	□	50					46.8	29.4	76.2
ステンレス山形鋼	SUS304	L	50X50X6						1.8	1.8
ステンレス山形鋼	SUS304	L	65X65X6						147.5	147.5
H形鋼	SS400	H	100X100X6X8			258.5				258.5
青銅鋳物	CAC403								107.7	107.7
ステンレス鋳鋼	SCS13							4,549.9		4,549.9
合計(1数量当たり)				8,710.8	919.8	996.6	98.6	8,923.8	1,753.6	21,403.2

扉　体　数量表

マイタゲート

鋼　材

No.4

名称	材質	寸法(mm) 種別	形状	長さ	数量	単位重量 kg/m² kg/m	1個当り重量 kg/個	重量 kg	塗装面積 酸洗い	プライマ			備考
(右岸側)													
スキンプレート	SUS821L1	PL	3038 X 8	4650	1	62.40	881.51	881.5	28.25				(主)
上部桁(FLG)	SUS821L1	PL	100 X 8	2937	1	62.40	18.33	18.3	0.59				(主)
〃	SUS821L1	PL	100 X 8	2848	1	62.40	17.77	17.8	0.57				(主)
上部桁(WEB)	SUS821L1	PL	334 X 8	2999	1	62.40	62.50	62.5	2.00				(主)
主桁(FLG)	SUS821L1	PL	150 X 8	2937	3	62.40	27.49	82.5	2.64				(主)
〃	SUS821L1	PL	150 X 8	2848	3	62.40	26.66	80.0	2.56				(主)
主桁(WEB)	SUS821L1	PL	334 X 8	2999	3	62.40	62.50	187.5	6.01				(主)
下部主桁(FLG)	SUS821L1	PL	150 X 8	2937	1	62.40	27.49	27.5	0.88				(主)
〃	SUS821L1	PL	150 X 8	2848	1	62.40	26.66	26.7	0.85				(主)
下部主桁(WEB)	SUS821L1	PL	334 X 8	2999	1	62.40	62.50	62.5	2.00				(主)
端桁(FLG)	SUS821L1	PL	100 X 8	4670	1	62.40	29.14	29.1	0.93				(主)
〃	SUS821L1	PL	100 X 8	4750	1	62.40	29.64	29.6	0.95				(主)
端桁(WEB)	SUS821L1	PL	348 X 8	4750	1	62.40	103.15	103.2	3.31				(主)
主桁リブ	SUS821L1	PL	115 X 8	334	5	62.40	2.40	12.0	0.38				
縦桁(FLG)	SUS821L1	PL	50 X 8	845	2	62.40	2.64	5.3	0.17				(主)
〃	SUS821L1	PL	50 X 8	1050	4	62.40	3.28	13.1	0.42				(主)

扉　体　数量表

マイタゲート

鋼　材

No.5

名称	材質	寸法(mm) 種別	形状	長さ	数量	単位重量 kg/m² kg/m	1個当り重量 kg/個	重量 kg	塗装面積 酸洗い	プライマ			備考
〃	SUS821L1	PL	50 X 8	1105	2	62.40	3.45	6.9	0.22				(主)
縦桁(WEB)	SUS821L1	PL	342 X 8	998	2	62.40	21.30	42.6	1.37				(主)
〃	SUS821L1	PL	342 X 8	1192	6	62.40	25.44	152.6	4.89				(主)
上部トルク軸	SUS304N2	φ	406	1150	1	1,026.11	1,109.22	1,109.2	1.38				NET 0.94 (主)
下部トルク軸	SUS304N2	φ	406	300	1	1,026.11	307.83	307.8	0.38				(主)
トルクチューブ	SUS821L1	PL	1307 X 16	4885	1	124.80	796.81	796.8	12.77				(主)
側部水密ゴム座	SUS821L1	PL	95 X 60	4705	1	468.00	209.18	209.2	0.89				
下部水密ゴム座	SUS821L1	PL	95 X 60	2875	1	468.00	127.82	127.8	0.55				
合掌部水密ゴム座	SUS821L1	PL	95 X 12	4610	1	93.60	40.99	41.0	0.88				
コーナー部水密ゴム座	SUS821L1	PL	95 X 12	140	1	93.60	1.24	1.2	0.03				
水密ゴム押え板	SUS821L1	PL	75 X 12	833	2	93.60	5.85	11.7	0.25				
〃	SUS821L1	PL	75 X 12	998	7	93.60	7.01	49.1	1.05				
〃	SUS821L1	PL	75 X 12	770	2	93.60	5.41	10.8	0.23				
〃	SUS821L1	PL	75 X 12	986	1	93.60	6.92	6.9	0.15				
〃	SUS821L1	PL	75 X 12	967	1	93.60	6.79	6.8	0.15				
〃	SUS821L1	PL	75 X 12	192	1	93.60	1.35	1.4	0.03				
支圧板	SUS821L1	PL	120 X 50	4670	1	390.00	218.56	218.6	1.12				(主)

扉　体　数量表

マイタゲート

鋼　材

No.6

名称	材質	寸法(mm) 種別	形状	長さ	数量	単位重量 kg/m² kg/m	1個当り重量 kg/個	重量 kg	塗装面積 酸洗い	プライマ			備考
斜　材	SUS821L1	PL	100 X 8	4919	1	62.40	30.69	30.7	0.98				(主)
〃	SUS821L1	PL	200 X 8	300	1	62.40	3.74	3.7	0.12				(主)
〃	SUS821L1	PL	300 X 8	300	1	62.40	5.62	5.6	0.18				(主)
(左岸側)													
スキンプレート	SUS821L1	PL	3081 X 8	4650	1	62.40	893.98	894.0	28.65				(主)
上部桁(FLG)	SUS821L1	PL	100 X 8	2981	1	62.40	18.60	18.6	0.60				(主)
〃	SUS821L1	PL	100 X 8	2891	1	62.40	18.04	18.0	0.58				(主)
上部桁(WEB)	SUS821L1	PL	334 X 8	3043	1	62.40	63.42	63.4	2.03				(主)
主桁(FLG)	SUS821L1	PL	150 X 8	2981	4	62.40	27.90	111.6	3.58				(主)
〃	SUS821L1	PL	150 X 8	2891	4	62.40	27.06	108.2	3.47				(主)
主桁(WEB)	SUS821L1	PL	334 X 8	3043	4	62.40	63.42	253.7	8.13				(主)
下部主桁(FLG)	SUS821L1	PL	150 X 8	2981	1	62.40	27.90	27.9	0.89				(主)
〃	SUS821L1	PL	150 X 8	2891	1	62.40	27.06	27.1	0.87				(主)
下部主桁(WEB)	SUS821L1	PL	334 X 8	3043	1	62.40	63.42	63.4	2.03				(主)
端桁(FLG)	SUS821L1	PL	100 X 8	4670	1	62.40	29.14	29.1	0.93				(主)
〃	SUS821L1	PL	100 X 8	4750	1	62.40	29.64	29.6	0.95				(主)
端桁(WEB)	SUS821L1	PL	348 X 8	4750	1	62.40	103.15	103.2	3.31				(主)

扉　体　数量表

マイタゲート

鋼　材

No.7

名称	材質	寸法 (mm) 種別	形状	長さ	数量	単位重量 kg/m² kg/m	1個当り重量 kg/個	重量 kg	塗装面積 酸洗い	プライマ			備考
主桁リブ	SUS821L1	PL	115 X 8	334	5	62.40	2.40	12.0	0.38				
縦桁(FLG)	SUS821L1	PL	50 X 8	845	2	62.40	2.64	5.3	0.17				(主)
〃	SUS821L1	PL	50 X 8	1050	4	62.40	3.28	13.1	0.42				(主)
〃	SUS821L1	PL	50 X 8	1105	2	62.40	3.45	6.9	0.22				(主)
縦桁(WEB)	SUS821L1	PL	342 X 8	998	2	62.40	21.30	42.6	1.37				(主)
〃	SUS821L1	PL	342 X 8	1192	6	62.40	25.44	152.6	4.89				(主)
上部トルク軸	SUS304N2	φ	406	1255	1	1,026.11	1,210.50	1,210.5	1.50				NET 0.94 (主)
下部トルク軸	SUS304N2	φ	406	300	1	1,026.11	307.83	307.8	0.38				(主)
トルクチューブ	SUS821L1	PL	1307 X 16	4875	1	124.80	795.18	795.2	12.74				(主)
側部水密ゴム座	SUS821L1	PL	95 X 60	4705	1	468.00	209.18	209.2	0.89				
下部水密ゴム座	SUS821L1	PL	95 X 60	2911	1	468.00	129.42	129.4	0.55				
水密ゴム押え板	SUS821L1	PL	75 X 12	833	1	93.60	5.85	5.9	0.12				
〃	SUS821L1	PL	75 X 12	998	4	93.60	7.01	28.0	0.60				
〃	SUS821L1	PL	75 X 12	770	1	93.60	5.41	5.4	0.12				
〃	SUS821L1	PL	75 X 12	986	1	93.60	6.92	6.9	0.15				
〃	SUS821L1	PL	75 X 12	982	1	93.60	6.89	6.9	0.15				
水密ゴム当り	SUS821L1	PL	100 X 10	4740	1	78.00	36.97	37.0	0.95				

扉　体　数量表

マイタゲート

鋼　材

No.8

名称	材質	寸法（mm）			数量	単位重量 kg/m² kg/m	1個当り重量 kg/個	重量 kg	塗装面積				備考
		種別	形状	長さ					酸洗い	プライマ			
〃	SUS821L1	PL	100 X 10	149	1	78.00	1.16	1.2	0.03				
支圧板	SUS821L1	PL	200 X 12	4670	1	93.60	87.42	87.4	1.87				(主)
斜　材	SUS821L1	PL	100 X 8	4919	1	62.40	30.69	30.7	0.98				(主)
〃	SUS821L1	PL	200 X 8	300	1	62.40	3.74	3.7	0.12				(主)
〃	SUS821L1	PL	300 X 8	300	1	62.40	5.62	5.6	0.18				(主)
合　計					1 門			9,630.6	164.93				

扉　体　数量表

マイタゲート

部　品

No.9

名称	材質	寸法(mm) 種別	形状	長さ	数量	単位重量 kg/m² kg/m	1個当り重量 kg/個	重量 kg	塗装面積 酸洗い	プライマ			備考
(左岸側)													
ブッシュ	オイレス		(φ130-φ100) X 115		1		5.11	5.1					
スラスト受	オイレス		φ130 X 12		1		2.18	2.2					
水密ゴム	CR	P形	φ44X14X130	12733	1	4.51	57.43	57.4					
六角ボルト	SUS304	B	M12 X 45		78		0.07	5.5					
六角ボルトナット	SUS304	B,N	M12 X 70		48		0.11	5.3					
シールワッシャ	SUS304		SM-12		48		0.01	0.5					
(右岸側)													
ブッシュ	オイレス		(φ150-φ110) X 150		1		10.05	10.1					
スラスト受	オイレス		φ150 X 20		1		2.90	2.9					
水密ゴム	CR	P形	φ44X14X130	7776	1	4.51	35.07	35.1					
六角ボルト	SUS304	B	M12 X 45		77		0.07	5.4					
合　計					1 門			129.5					

戸 当 り　数 量 表

マイタゲート

鋼　材

No.10

名 称	材 質	寸 法 (mm)			数量	単位重量 kg/m² kg/m	1個当り 重量 kg/個	重量 kg	塗 装 面 積				備 考
		種別	形 状	長 さ					酸 洗 い	プライマ			
側部戸当り	SUS821L1	PL	415 X 8	4820	2	62.40	124.82	249.6	8.00				(主)
側部戸当りレール	SS400	H	100X100X6X8	4802	2	16.90	81.15	162.3		5.50			(主)
リ　ブ	SM400A	PL	90 X 9	92	20	70.65	0.58	11.6		0.33			
アンカ材	SS400	FB	50 X 6	101	20	2.36	0.24	4.8		0.23			
上部板	SUS821L1	PL	135 X 8	255	2	62.40	2.15	4.3	0.14				
下部戸当り	SUS821L1	PL	280 X 8	359	2	62.40	6.27	12.5	0.40				(主)
〃	SUS821L1	PL	280 X 8	2510	2	62.40	43.85	87.7	2.81				(主)
下部戸当りレール	SS400	H	100X100X6X8	357	2	16.90	6.03	12.1		0.41			(主)
〃	SS400	H	100X100X6X8	2489	2	16.90	42.06	84.1		2.85			(主)
リ　ブ	SM400A	PL	90 X 9	92	12	70.65	0.58	7.0		0.20			
アンカ材	SS400	FB	50 X 6	70	12	2.36	0.17	2.0		0.10			
連結板	SM400A	PL	110 X 9	182	6	70.65	1.41	8.5		0.24			
下部支承金物	SUS821L1	PL	410 X 25 X 0.94	470	2	195.00	35.32	70.6	0.72				(主)
下部支承金物(FLG)	SUS821L1	PL	260 X 25 X 0.86	550	2	195.00	23.98	48.0	0.49				(主)
〃	SM400A	PL	410 X 25	625	2	196.25	50.29	100.6		1.03			(主)
下部支承金物(WEB)	SM400A	PL	300 X 16 X 0.77	610	4	125.60	17.70	70.8		1.13			(主)
〃	SM400A	PL	198 X 16	300	4	125.60	7.46	29.8		0.48			(主)

戸 当 り　数 量 表

マイタゲート

鋼　材

No.11

名 称	材 質	寸 法 (mm)			数量	単位重量 kg/m² kg/m	1個当り 重量 kg/個	重量 kg	塗 装 面 積				備 考
		種別	形 状	長 さ					酸 洗 い	プライマ			
リ　ブ	SM400A	PL	75 X 16	300	4	125.60	2.83	11.3		0.18			
下部支承軸	SUS304N2	φ	140	520	2	122.01	34.26	68.5	0.25				NET 0.54 (主)
スラストカラー	SUS821L1	PL	φ 135 X 5		2	39.00	0.56	1.1	0.01				
〃　切欠	SUS821L1	PL	φ 101 X 5		−2	39.00	0.31	−0.6					
支 圧 板	SM400A	PL	50 X 16	425	4	125.60	2.67	10.7		0.17			
扉体ストッパ	SUS821L1	PL	200 X 8	250	4	62.40	3.12	12.5	0.40				
緩衝材座(FLG)	SUS821L1	PL	120 X 8	170	4	62.40	1.27	5.1	0.16				
緩衝材(WEB)	SUS821L1	PL	132 X 8	170	4	62.40	1.40	5.6	0.18				
リ　ブ	SUS821L1	PL	110 X 8	132	8	62.40	0.91	7.3	0.23				
ライナ	SUS821L1	PL	60 X 6	200	8	46.80	0.56	4.5	0.19				
〃	SUS821L1	PL	60 X 2	200	8	15.60	0.19	1.5	0.19				
〃	SUS821L1	PL	60 X 1	200	16	7.80	0.09	1.4	0.38				
合　計					1 門			1,095.2	14.55	12.85			

戸当り　数量表

マイタゲート

部　品

No.12

名称	材質	寸法（mm）			数量	単位重量 kg/m² kg/m	1個当り重量 kg/個	重量 kg	塗装面積				備考
		種別	形状	長さ					酸洗い	プライマ			
緩衝材	CR	平形	t34 X 100	150	4	4.42	0.66	2.6					
六角ボルトナット	SS400	B,N	M16 X 40		6		0.15	0.9					
六角穴付ボルトナット,W,SW	SUS304	B,N	M12 X 55		16		0.10	1.6					
寸切ボルトナット,W,SW	SUS304	B,N	M12 X 150		16		0.18	2.9					
寸切ボルト	S45C-N	B	M24 X 520		8		1.85	14.8					
六角ナット	SS400	N	M24		16		0.11	1.8					
大形角座金	SS400		M24		16		0.22	3.5					
ケミカルアンカー	市販品		M12用		16		0.02	0.3					
〃	市販品		M24用		8		0.31	2.5					
合　計					1 門			30.9					

開閉装置(水門用)　　数 量 表

マイタゲート

鋼　材

No.13

名 称	材 質	寸 法 (mm)			数量	単位重量 kg/m² kg/m	1個当り 重量 kg/個	重量 kg	塗 装 面 積				備 考
		種別	形 状	長 さ					酸 洗 い	プライマ			
トルクアーム	SCS13		450X620X1560X0.35		2		1,208.01	2,416.0	0.98				(主)
エンドプレート	SUS304	PL	φ 480 X 25		2	198.25	35.86	71.7	0.72				(主)
トルクアーム軸	SUS304N2	φ	120	380	2	89.64	34.06	68.1	0.29				(主)
キープレート	SUS304	PL	60 X 16	210	4	126.88	1.60	6.4	0.10				
キー	SUS304N2	PL	80 X 40	410	8	317.20	10.40	83.2	0.52				
上部支承部金物	SCS13		t305X380X760 X0.51		2		358.48	717.0	0.47				(主)
〃	SCS13		t380X380X1060 X0.58		2		708.44	1,416.9	0.93				(主)
ストッパ	SUS304	□	50	370	4	19.83	7.34	29.4	0.30				
ライナ	SUS304	PL	380 X 6	250	4	47.58	4.52	18.1	0.76				
〃	SUS304	PL	380 X 2	250	4	15.86	1.51	6.0	0.76				
〃	SUS304	PL	380 X 1	250	8	7.93	0.75	6.0	1.52				
シリンダ軸受	SUS304	PL	600 X 60	600	2	475.80	171.29	342.6	1.44				(主)
〃	SUS304	PL	500 X 50	600	2	396.50	118.95	237.9	1.20				(主)
〃	SUS304	PL	400 X 70 X 0.66	450	4	555.10	65.95	263.8	0.95				(主)
〃	SUS304	PL	415 X 40 X 0.65	560	4	317.20	47.92	191.7	1.21				(主)
シリンダ軸	SUS304N2	φ	120	385	2	89.64	34.51	69.0	0.29				(主)
キープレート	SUS304	PL	60 X 16	210	4	126.88	1.60	6.4	0.10				

開閉装置(水門用)　　数 量 表

マイタゲート

鋼　材

No.14

名 称	材 質	寸 法 (mm)			数量	単位重量 kg/m² kg/m	1個当り重量 kg/個	重量 kg	塗 装 面 積				備 考
		種別	形 状	長 さ					酸 洗 い	プライマ			
ストッパー	SUS304	□	50	590	4	19.83	11.70	46.8	0.47				(主)
ライナ	SUS304	PL	220 X 6	600	4	47.58	6.28	25.1	1.06				
〃	SUS304	PL	220 X 2	600	4	15.86	2.09	8.4	1.06				
〃	SUS304	PL	220 X 1	600	8	7.93	1.05	8.4	2.11				
ピニオン	SUS304	PL	40		2	5.00	5.00	10.0					M5,Z=30 (PCD150) (主)
ギヤ	SUS304	PL	30		2	50.00	50.00	100.0					M5,Z=210 (PCD1050) (主)
〃	SUS304	PL	510 X 10 X 0.56	752	2	79.30	17.03	34.1	0.86				(主)
ギヤボス	SUS304	φ	100	50	2	52.32	2.62	5.2	0.03				(主)
ギヤ軸	SUS304	φ	60	115	2	22.41	2.58	5.2	0.04				(主)
〃	SUS304	PL	φ 130 X 10		2	79.30	1.05	2.1	0.05				(主)
キー	SUS304	PL	12 X 8	39	2	63.44	0.03	0.1					
エンドプレート	SUS304	PL	φ 60 X 10		2	79.30	0.22	0.4	0.01				
開度発信器取付台	SUS304	PL	120 X 10	180	2	79.30	1.71	3.4	0.09				
〃	SUS304	PL	180 X 24	180	2	190.32	6.17	12.3	0.13				
〃	SUS304	PL	320 X 9	540	2	71.37	12.33	24.7	0.69				
〃	SUS304	PL	332 X 9 X 0.81	520	2	71.37	9.98	20.0	0.56				
〃	SUS304	PL	250 X 9	320	2	71.37	5.71	11.4	0.32				

開閉装置(水門用)　　数 量 表

マイタゲート

鋼　材

No.15

名 称	材 質	寸 法 (mm)			数量	単位重量 kg/m² kg/m	1個当り 重量 kg/個	重量 kg	塗 装 面 積				備 考
		種別	形 状	長 さ					酸 洗 い	プライマ			
〃	SUS304	PL	145 X 9	332	4	71.37	3.44	13.8	0.39				
ライナ	SUS304	PL	155 X 6	250	4	47.58	1.84	7.4	0.31				
〃	SUS304	PL	155 X 2	250	4	15.86	0.61	2.4	0.31				
〃	SUS304	PL	155 X 1	250	8	7.93	0.31	2.5	0.62				
カバー	SUS304	PL	1100 X 3 X 0.56	1195	2	23.79	17.51	35.0	2.94				
〃	SUS304	PL	135 X 3	1100	2	23.79	3.53	7.1	0.59				
〃	SUS304	PL	135 X 3	850	4	23.79	2.73	10.9	0.92				
〃	SUS304	PL	255 X 3	570	4	23.79	3.46	13.8	1.16				
〃	SUS304	PL	200 X 3	255	2	23.79	1.21	2.4	0.20				
〃	SUS304	L	50X50X6	50	8	4.48	0.22	1.8	0.08				
エンドプレート	SUS304	PL	φ 40 X 6		2	47.58	0.06	0.1	0.01				
リミットスイッチ取付座	SUS304	PL	85 X 6	100	2	47.58	0.40	0.8	0.03				
〃	SUS304	PL	100 X 6	174	2	47.58	0.83	1.7	0.07				
〃	SUS304	PL	60 X 6	165	2	47.58	0.47	0.9	0.04				
〃	SUS304	PL	160 X 6	179	2	47.58	1.36	2.7	0.11				
〃	SUS304	PL	140 X 6	185	2	47.58	1.23	2.5	0.10				
〃	SUS304	PL	90 X 6	165	2	47.58	0.71	1.4	0.06				

開閉装置(水門用)　　数 量 表

マイタゲート

鋼　材

No.16

名 称	材 質	寸 法 (mm)			数量	単位重量 kg/m² kg/m	1個当り 重量 kg/個	重量 kg	塗 装 面 積				備 考
		種別	形 状	長 さ					酸 洗 い	プライマ			
ストライカー	SUS304	PL	35 X 30	74	2	237.90	0.62	1.2	0.01				
〃	SUS304	PL	120 X 6	225	2	47.58	1.28	2.6	0.11				
〃	SUS304	PL	50 X 6	85	2	47.58	0.20	0.4	0.02				
〃	SUS304	PL	130 X 6	150	2	47.58	0.93	1.9	0.08				
〃	SUS304	PL	94 X 6	295	2	47.58	1.32	2.6	0.11				
〃	SUS304	PL	94 X 6	110	2	47.58	0.49	1.0	0.04				
〃	SUS304	PL	45 X 6	110	2	47.58	0.24	0.5	0.02				
カバー	SUS304	PL	100 X 3	290	4	23.79	0.69	2.8	0.23				
〃	SUS304	PL	1677 X 3	2114	2	23.79	84.34	168.7	14.18				
〃	SUS304	PL	2000 X 3	2114	2	23.79	100.58	201.2	16.91				
〃	SUS304	PL	1460 X 3	1600	2	23.79	55.57	111.1	9.34				
〃	SUS304	PL	700 X 3	800	4	23.79	13.32	53.3	4.48				
〃	SUS304	PL	700 X 3	700	2	23.79	11.66	23.3	1.96				
〃	SUS304	FB	65 X 6	1770	6	3.09	5.47	32.8	1.52				
〃	SUS304	FB	65 X 6	1460	2	3.09	4.51	9.0	0.42				
〃	SUS304	L	65X65X6	1742	4	5.97	10.40	41.6	1.78				
〃	SUS304	L	65X65X6	2000	4	5.97	11.94	47.8	2.05				

開閉装置(水門用)　　数 量 表

マイタゲート

鋼　材

No.17

名 称	材 質	寸 法 (mm)			数量	単位重量 kg/m² kg/m	1個当り 重量 kg/個	重量 kg	塗 装 面 積				備 考
		種別	形 状	長 さ					酸 洗 い	プライマ			
〃	SUS304	L	65X65X6	1668	2	5.97	9.96	19.9	0.85				
〃	SUS304	L	65X65X6	800	4	5.97	4.78	19.1	0.82				
〃	SUS304	L	65X65X6	1600	2	5.97	9.55	19.1	0.82				
吊　環	SUS304	PL	100 X 12	150	12	95.16	1.43	17.2	0.36				
シリンダヘッド摺動板	CAC403		t50X180X680		2		53.86	107.7					
ベース	SUS304	PL	200 X 50	700	2	396.50	55.51	111.0	0.56				
ライナ	SUS304	PL	200 X 6	700	2	47.58	6.66	13.3	0.56				
〃	SUS304	PL	200 X 2	700	2	15.86	2.22	4.4	0.56				
〃	SUS304	PL	200 X 1	700	4	7.93	1.11	4.4	1.12				
埋設金物(FLG)	SM400A	PL	300 X 25	4980	4	196.25	293.20	1,172.8		11.95			(主)
埋設金物(WEB)	SM400A	PL	278 X 16	4980	2	125.60	173.89	347.8		5.54			(主)
埋設金物取付板	SM400A	PL	150 X 16	650	6	125.60	12.25	73.5		1.17			(主)
〃	SM400A	PL	150 X 16	550	16	125.60	10.36	165.8		2.64			(主)
上部支承金物座	SUS304	PL	400 X 40	1220	2	317.20	154.79	309.6	1.95				(主)
〃	SM400A	PL	660 X 25	1220	2	196.25	158.02	316.0		3.22			(主)
〃	SM400A	PL	303 X 16	449	4	125.60	17.09	68.4		1.09			(主)
補強材	SM400A	PL	100 X 16	1190	2	125.60	14.95	29.9		0.48			

開閉装置(水門用)　　数 量 表

マイタゲート

鋼　材

No.18

名 称	材 質	寸 法 (mm)			数量	単位重量 kg/m² kg/m	1個当り 重量 kg/個	重量 kg	塗 装 面 積				備 考
		種別	形 状	長 さ					酸 洗 い	プライマ			
〃	SM400A	PL	100 X 16	262	4	125.60	3.29	13.2		0.21			
〃	SM400A	PL	100 X 16	634	2	125.60	7.96	15.9		0.25			
リ　ブ	SM400A	PL	130 X 16	278	8	125.60	4.54	36.3		0.58			
シリンダ軸受座	SUS304	PL	700 X 50	850	2	396.50	235.92	471.8	2.38				(主)
リ　ブ	SM400A	PL	303 X 16	320	20	125.60	12.18	243.6		3.88			
ボルト受	SUS304	φ	60	70	8	22.41	1.57	12.6	0.11				
塞ぎ板	SUS304	PL	80 X 12	80	12	95.16	0.61	7.3	0.15				
合　計					1 門			10,677.4	91.46	31.01			

開閉装置(水門用)　数 量 表

マイタゲート

部　品

No.19

名 称	材 質	寸　法 (mm)			数量	単位重量 kg/m² kg/m	1個当り 重量 kg/個	重量 kg	塗 装 面 積				備 考
		種別	形 状	長 さ					酸 洗 い	プライマ			
ブッシュ	オイレス		(φ450-φ400)X380		2		104.01	208.0					
開度発信器	市販品		MTX40L相当品		2		10.00	20.0					
マイタギヤボックス	市販品		ED4M i=1/1		2		8.00	16.0					
フレキシブルカップリング	市販品		RF-100 i=1/1		2		1.21	2.4					
リミットスイッチ	市販品		WLC-12相当品		4		0.20	0.8					
六角ボルト,SW	SUS304	B	M6 X 20		2		0.01						
〃	SUS304	B	M8 X 20		4		0.02	0.1					
〃	SUS304	B	M10 X 25		8		0.03	0.2					
〃	SUS304	B	M12 X 25		20		0.05	1.0					
〃	SUS304	B	M16 X 50		12		0.13	1.6					
〃	SUS304	B	M20 X 40		8		0.19	1.5					
〃	SUS304	B	M22 X 50		8		0.27	2.2					
六角ボルト,W	SUS304N2	B	M36 X 170		8		1.83	14.6					
〃	SUS304N2	B	M36 X 270		8		2.63	21.0					
〃	SUS304N2	B	M36 X 110		12		1.35	16.2					
六角ボルトナット,SW	SUS304	B,N	M6 X 20		16		0.01	0.2					
〃	SUS304	B,N	M8 X 45		8		0.03	0.2					

開閉装置(水門用)　　数　量　表

マイタゲート

部　品

No.20

名　称	材　質	寸　法 (mm)			数量	単位重量 kg/m² kg/m	1個当り重量 kg/個	重量 kg	塗　装　面　積				備　考
		種別	形　状	長　さ					酸　洗　い	プライマ			
〃	SUS304	B,N	M12 X 40		42		0.08	3.4					
十字穴付丸小ネジ,ナット,SW	SUS304	B,N	M5 X 45		16		0.01	0.2					
六角穴付ボルト	SUS304	B	M16 X 90		12		0.17	2.0					
寸切ボルトナット	SUS304	B,N	M12 X 150		62		0.18	11.2					
大形角座金	SUS304		M12		62		0.04	2.5					
ケミカルアンカー	市販品		M12用		62		0.02	1.2					
寸切ボルト2ナット	SS400	B,N	M20 X 300		44		0.90	39.6					
大形角座金	SS400		M20		88		0.18	15.8					
ケミカルアンカー	市販品		M20用(ショートタイプ)		44		0.06	2.6					
合　計					1 門			384.5					

開閉装置(水門用)　　数 量 表

マイタゲート
機械単体品

No.21

名 称	材 質	寸 法 (mm)			数量	単位重量 kg/m² kg/m	1個当り 重量 kg/個	重量 kg	塗 装 面 積				備 考
		種別	形 状	長 さ					酸 洗 い	プライマ			
油圧シリンダ	ステンレス製		φ200-φ100 ストローク 1350		2		820.00	1,640.0					
合 計					1 門			1,640.0					

電気設備　　数 量 表

マイタゲート
機械単体品

No.22

名 称	材 質	寸　法（mm）			数量	単位重量 kg/m² kg/m	1個当り 重量 kg/個	重量 kg	塗 装 面 積				備 考
		種別	形 状	長 さ					酸 洗 い	プライマ			
ディストリビュータ			プラグイン　DC4-20mA出力		1								操作盤
圧力指示計			110角　DC4-20mA計器		1								操作盤
3Eリレー			3E-K2PN		3								動力リレー盤
同上カレントコンバータ			SET-3A		3								動力リレー盤
合　計					1 式								

配線材料　数 量 表

マイタゲート
据付材料

No.23

名 称	材 質	寸 法 (mm)			数量	単位重量 kg/m² kg/m	1個当り 重量 kg/個	重量 kg	塗 装 面 積				備 考
		種別	形 状	長 さ					酸 洗 い	プライマ			
(屋内電気工事)													
ケーブル			EM-CE/F 5.5X3C		42								
〃			EM-CEE/F 2X20C		40								
〃			EM-CEE/F-S 1.25X2C		20								
絶縁電線			EM-IE/F5.5		7								
ケーブル・電線付属品					1								
雑材及び消耗品					1								
(屋外電気工事)													
ケーブル			EM-CEE/F 1.25X8C		274								
〃			EM-CEE/F 1.25X5C		167								
〃			EM-CEE/F 1.25X4C		106								
〃			EM-CEE/F 1.25X2C		94								
ケーブル・電線付属品					1								
電 線 管			G28 溶融亜鉛メッキ		160								
〃			G22 溶融亜鉛メッキ		197								
〃			G16 溶融亜鉛メッキ		82								
電線管付属品					1								

配線材料　数 量 表

マイタゲート
据付材料

No.24

名 称	材 質	寸 法 (mm)			数量	単位重量 kg/m² kg/m	1個当り 重量 kg/個	重量 kg	塗 装 面 積				備 考
		種別	形 状	長 さ					酸 洗 い	プライマ			
2種金属製可とう電線管			#17 ビニル被覆		6								
ユニオンカップリング			#17 防水形		12								
ボックスコネクタ			#17 防水形		12								
プルボックス			250X250X150(SUS304)WP,ET		1								
〃			200X200X150(SUS304)WP,ET		4								
雑材及び消耗品					1								
合 計					1 式								

位置図

工事名：Ｒ１徳土　新町川　徳・上助任　水門改修工事（１）

工事箇所：徳島市上助任町蛭子（第１分割）

この地図は、国土地理院長の承認を得て、同院発行の電子地形図25000を複製したものである。（承認番号　令元情複、第217号）
この地図を複製して使用する場合は、国土地理院の長の承認を得る必要があります。

マイタゲート 全体図 S=1:100

記）1. 製作数は3門とする。
2. 開度発信器関係は水門(1門)のみ設置とする。

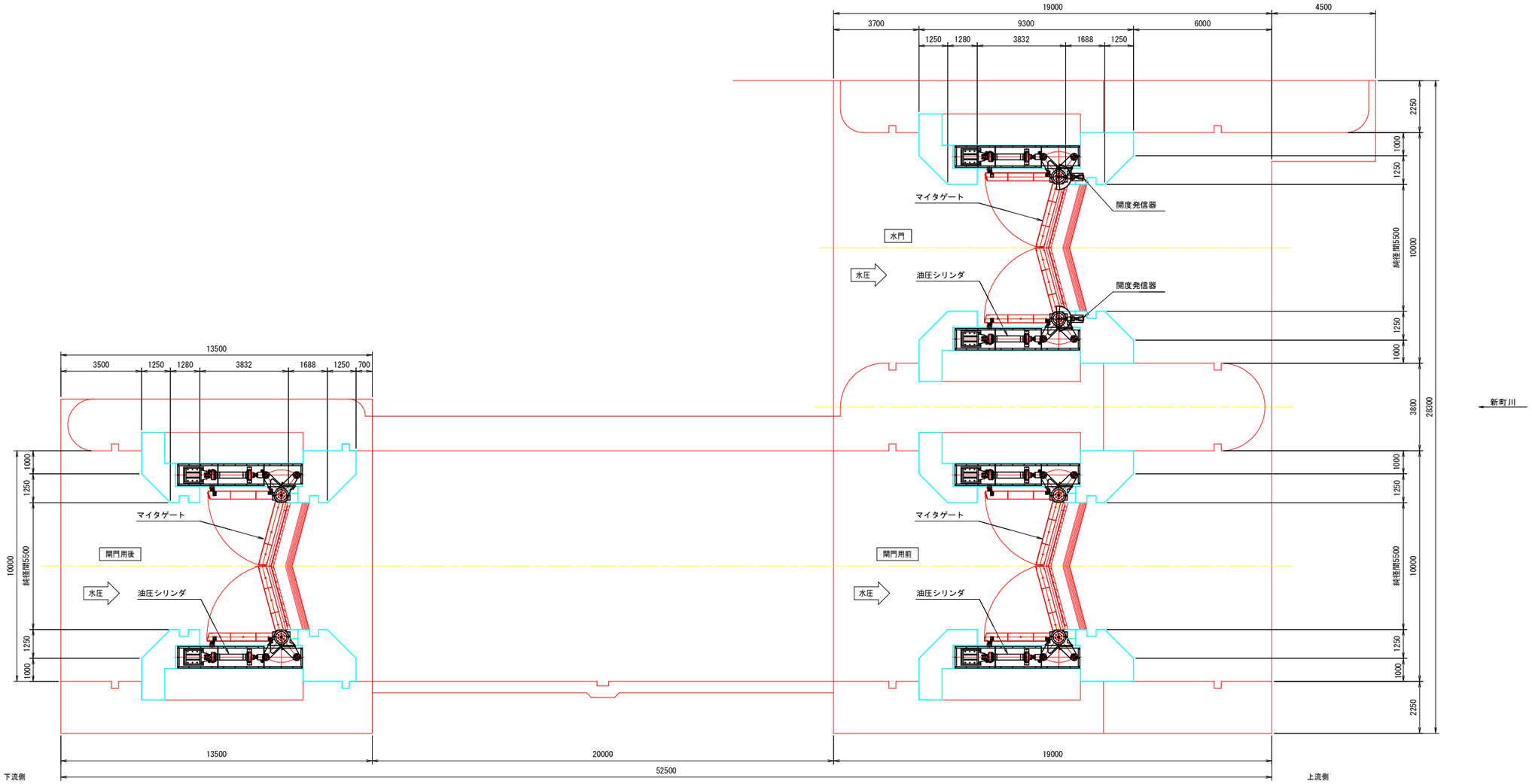

【参考図】

工 事 名	R1徳土　新町川 徳・上助任　水門改修工事(1)		
路線名等	新町川		
工事箇所	徳島市上助任町蛭子（第１分割）		
図 面 名	マイタゲート 全体図		
縮　　尺	1:100	図面番号	1 / 11
会 社 名			
事業者名	徳島県東部県土整備局（徳島庁舎）		

マイタゲート 一般図 S=1:50

記)1. 製作数は3門とする。
2. 開度発信器関係は水門(1門)のみ設置とする。

平面図 S=1:50

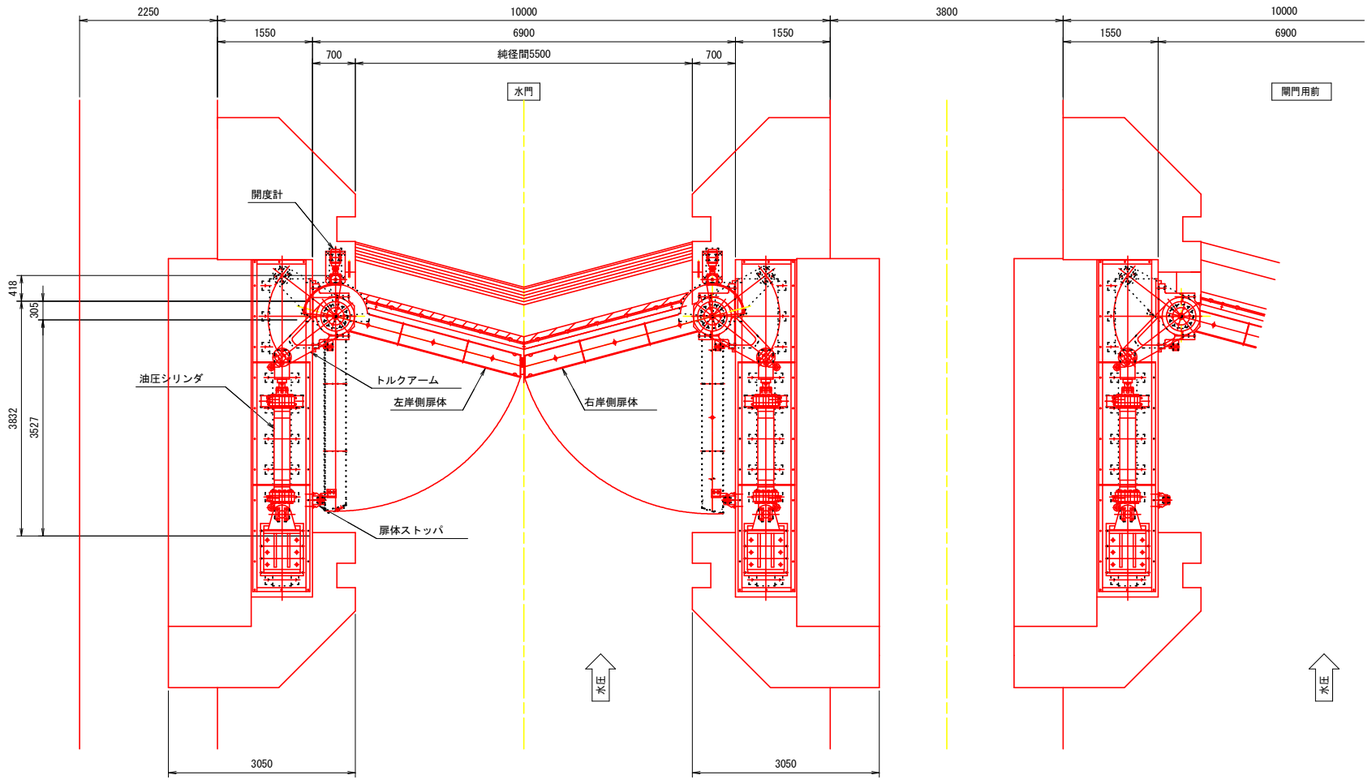

設 計 仕 様			
形 式	二相ステンレス製桁構造マイターゲート		
設 置 数	3 門		
純 径 間	5.500 m		
有 効 高	4.620 m		
設 計 水 位	外 水		AP +2.500
	内 水		AP +1.800
	地震時	外 水	AP +2.500＋波浪高0.221m
		内 水	AP +1.800－波浪高0.205m
操 作 水 位	開時	外 水	AP +2.500
		内 水	AP +1.800
	閉時	外 水	AP +2.500
		内 水	AP +1.800
ゲ ー ト 敷 高	AP -2.120		
基 礎 地 盤 標 高	AP -2.420		
水 密 方 式	後面3方ゴム水密		
開 閉 方 式	油圧シリンダによるトルクチューブ駆動		
開 閉 速 度	5分以内		
材 質	扉 体	SUS821L1, SUS304N2	
	支承金物	露出部	SUS821L1
		埋設部	SM400
許 容 応 力	ダム・堰施設技術基準(案)		

正面図 S=1:50

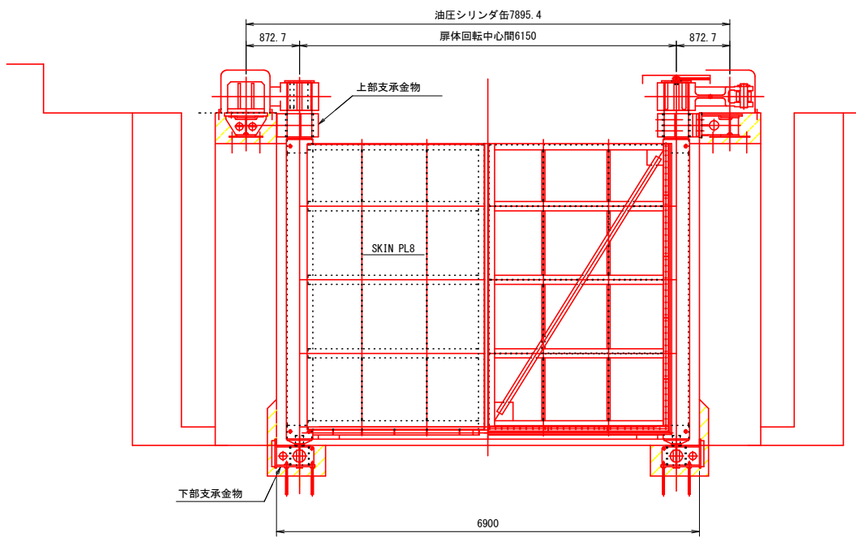

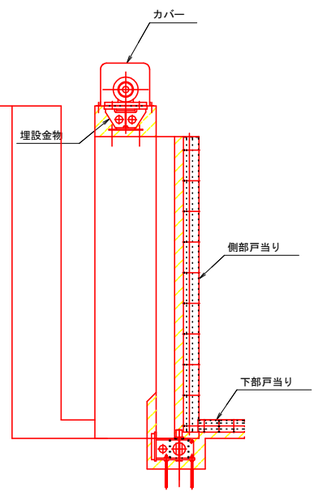

側面図 S=1:50

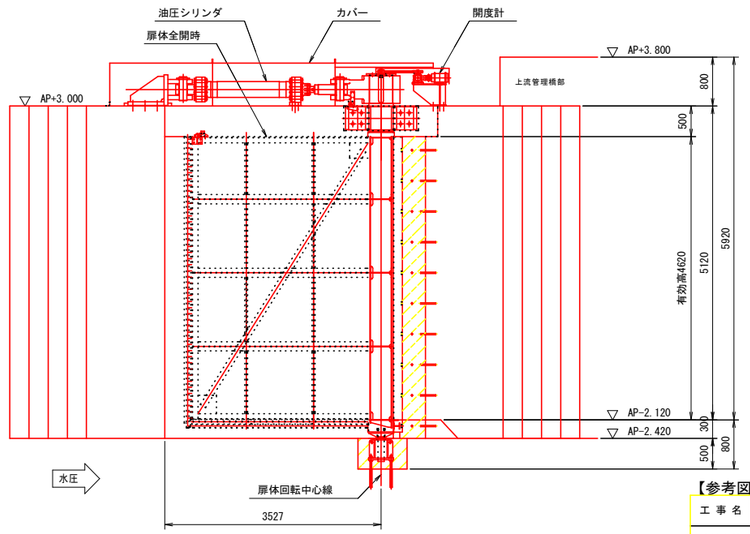

【参考図】

工 事 名	R1徳土 新町川 徳・上助任 水門改修工事(1)		
路線名等	新町川		
工事箇所	徳島市上助任町蛭子（第１分割）		
図 面 名	マイタゲート 一般図		
縮 尺	1:50	図面番号	2 / 11
会 社 名			
事業者名	徳島県東部県土整備局（徳島庁舎）		

マイタゲート 扉体構造図 S=1:25,1:15

記)1.図中にて、指示なき材質はSUS821L1とする。

D－D S=1:25

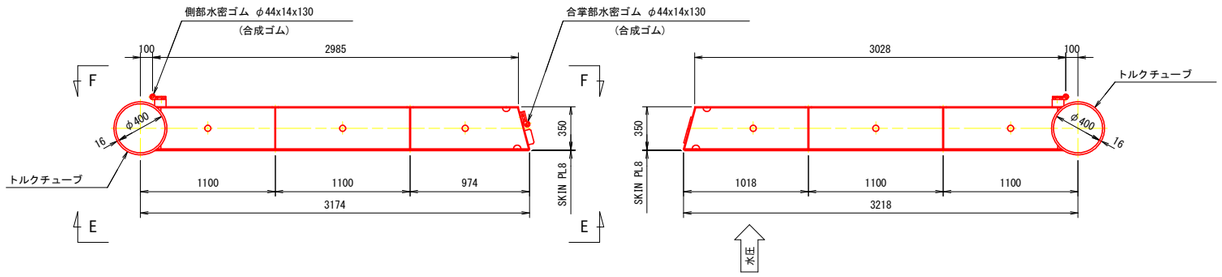

平面図 S=1:25

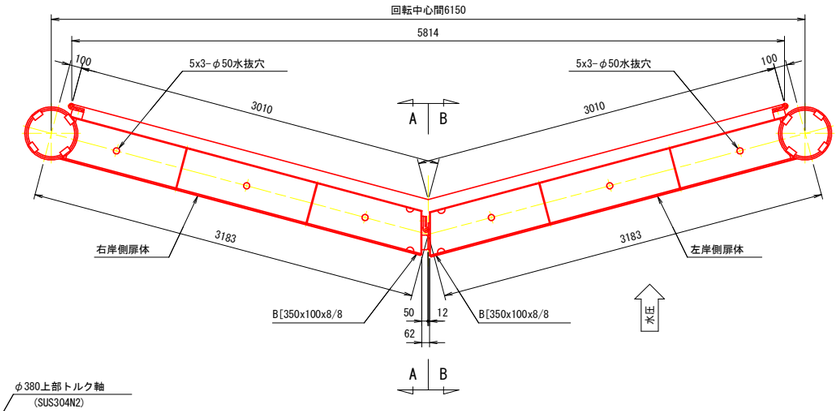

C－C S=1:25

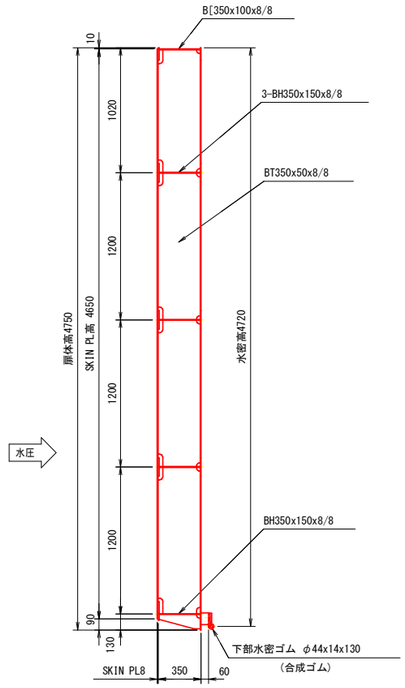

トルクチューブ詳細図 S=1:15

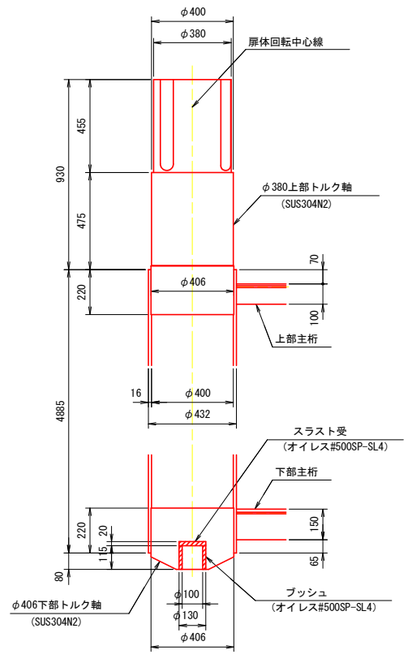

正面図 S=1:25
(E-E)

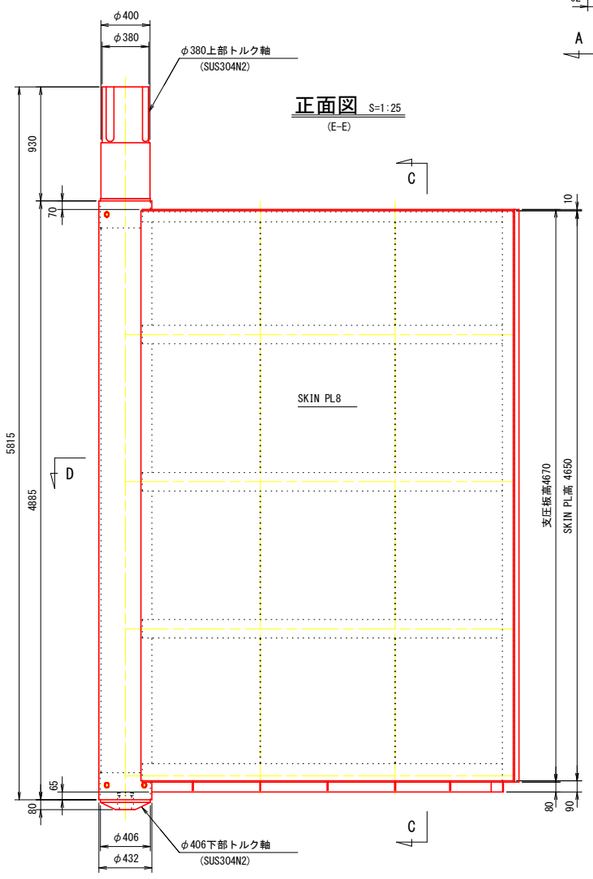

背面図 S=1:25
(F-F)

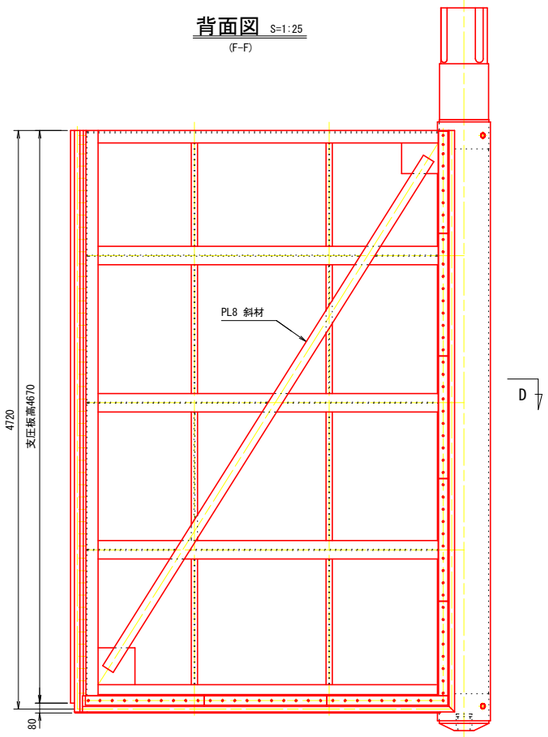

A－A S=1:25

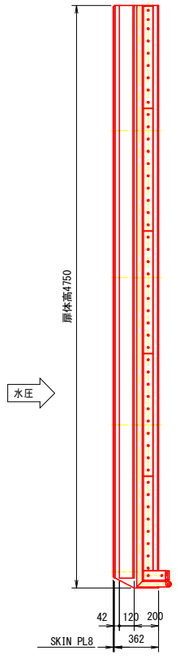

B－B S=1:25

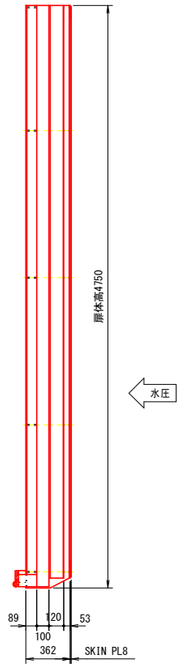

【参考図】

工事名	R1徳土　新町川 徳・上助任　水門改修工事(1)		
路線名等	新町川		
工事箇所	徳島市上助任町蛭子（第１分割）		
図面名	マイタゲート 扉体構造図		
縮尺	図示	図面番号	3 / 11
会社名			
事業者名	徳島県東部県土整備局（徳島庁舎）		

マイタゲート 水密詳細図 S=1:10,1:5

記)1.図中にて、指示なき材質はSUS821L1とする。

側部水密詳細図 S=1:10

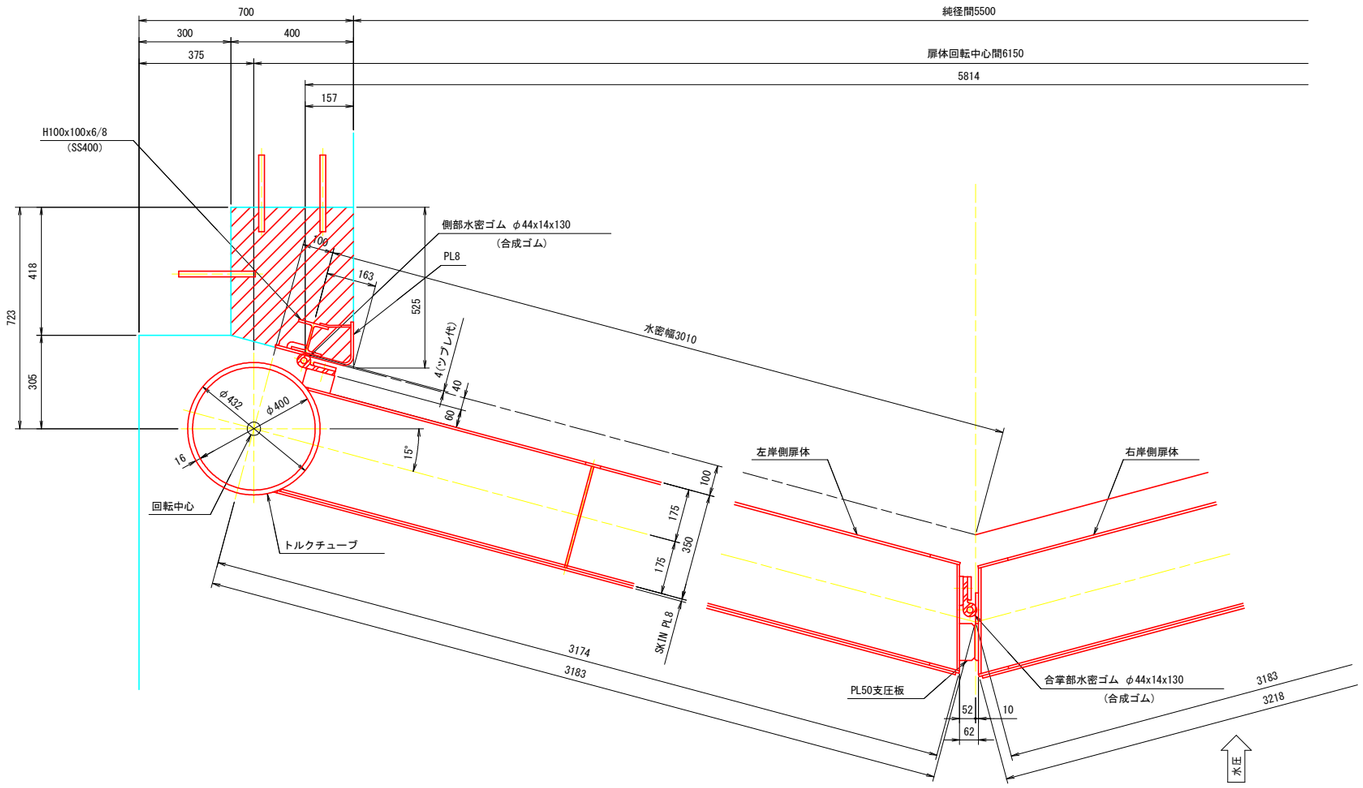

下部水密詳細図 S=1:10

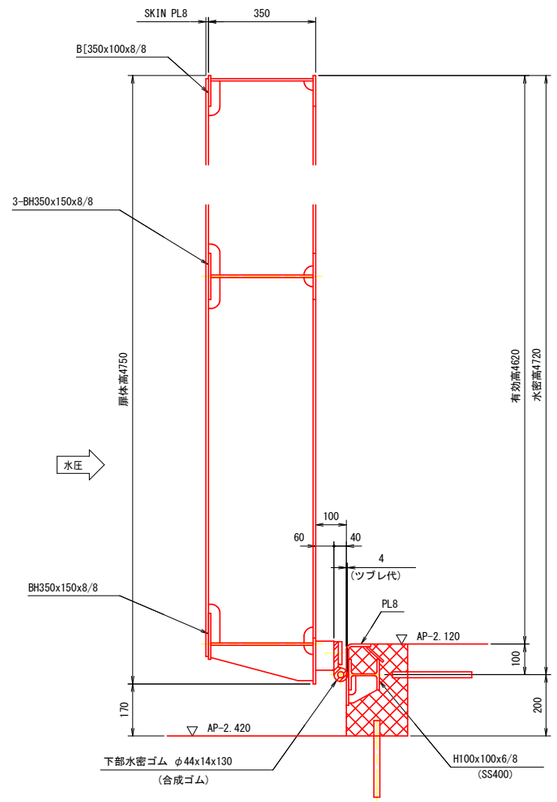

合掌部水密詳細図 S=1:5

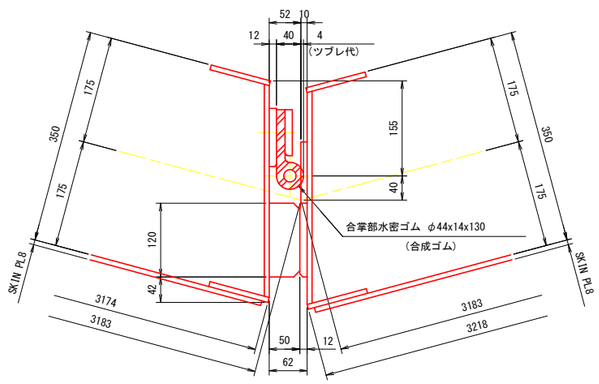

合掌部(下部)水密詳細図 S=1:5

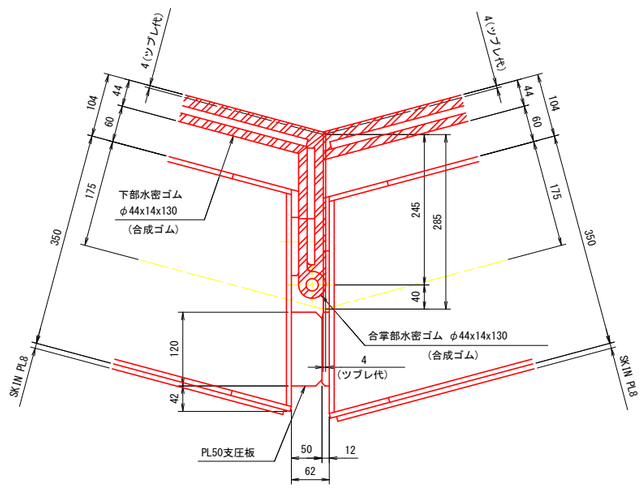

【参考図】

工 事 名	R1徳土　新町川 徳・上助任　水門改修工事(1)		
路線名等	新町川		
工事箇所	徳島市上助任町蛭子（第１分割）		
図 面 名	マイタゲート 水密詳細図		
縮　　尺	図 示	図面番号	4 / 11
会 社 名			
事業者名	徳島県東部県土整備局（徳島庁舎）		

マイタゲート 下部支承金物構造図 S=1:30, 1:20, 1:10

記)1.図中にて、指示なき材質はSM400とする。

下部支承金物配置図 S=1:30

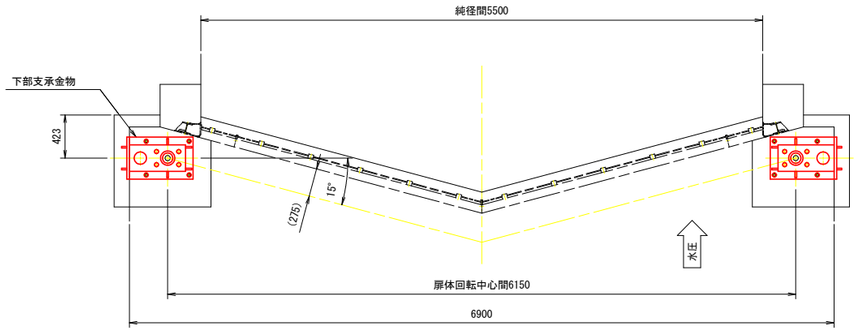

平面図 S=1:20

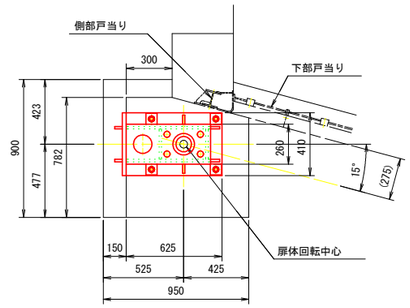

a 部詳細図 S=1:20

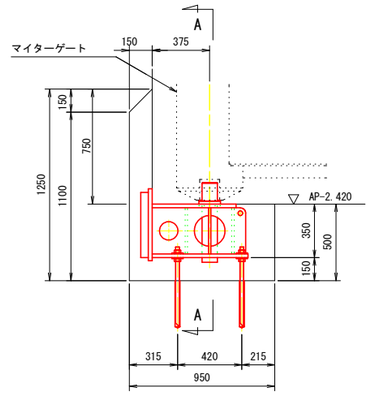

A − A S=1:20

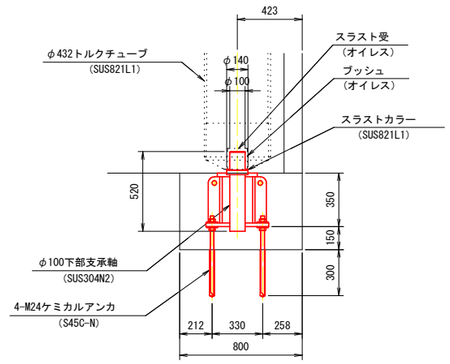

正面図 S=1:30

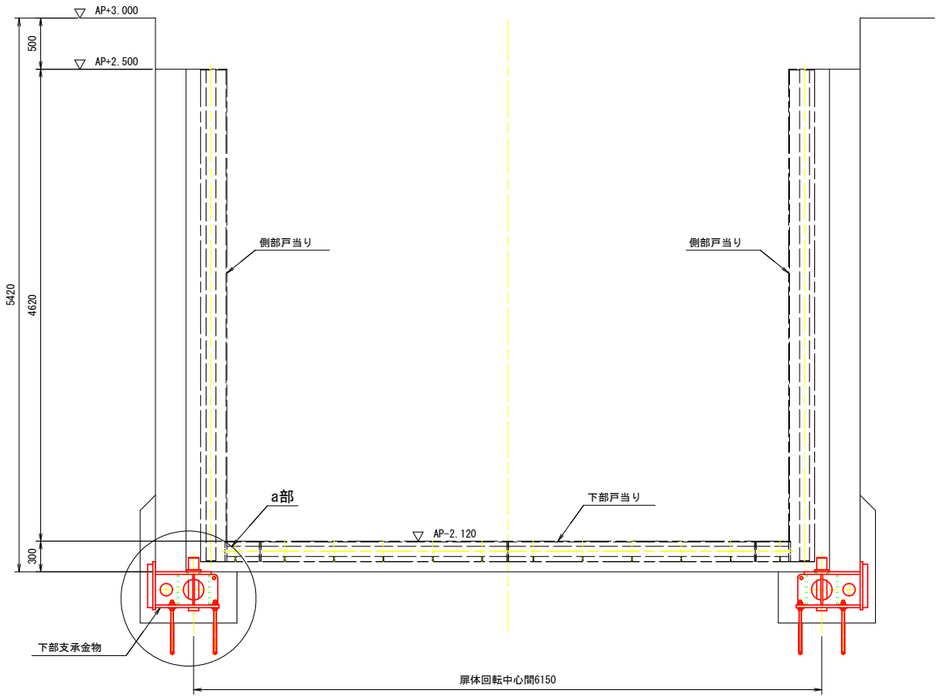

下部支承金物詳細図 S=1:10

平面図 S=1:10

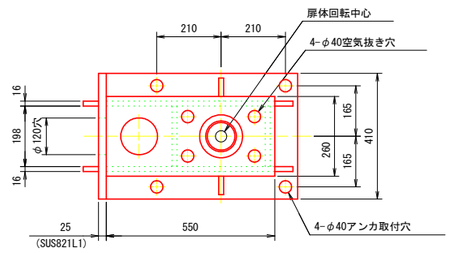

正面図 S=1:10

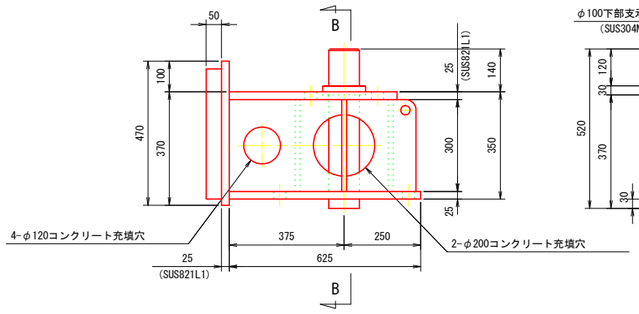

B − B S=1:10

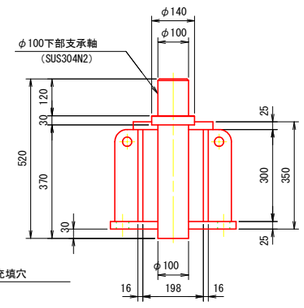

【参考図】

工事名	R1徳土　新町川 徳・上助任　水門改修工事(1)		
路線名等	新町川		
工事箇所	徳島市上助任町蛭子（第１分割）		
図面名	マイタゲート 下部支承金物構造図		
縮尺	図示	図面番号	5 / 11
会社名			
事業者名	徳島県東部県土整備局（徳島庁舎）		

マイタゲート 埋設金物及び軸受構造図 S=1:15, 1:10

記)1.図中にて、指示なき材質はSUS304とする。

埋設金物詳細図 S=1:15

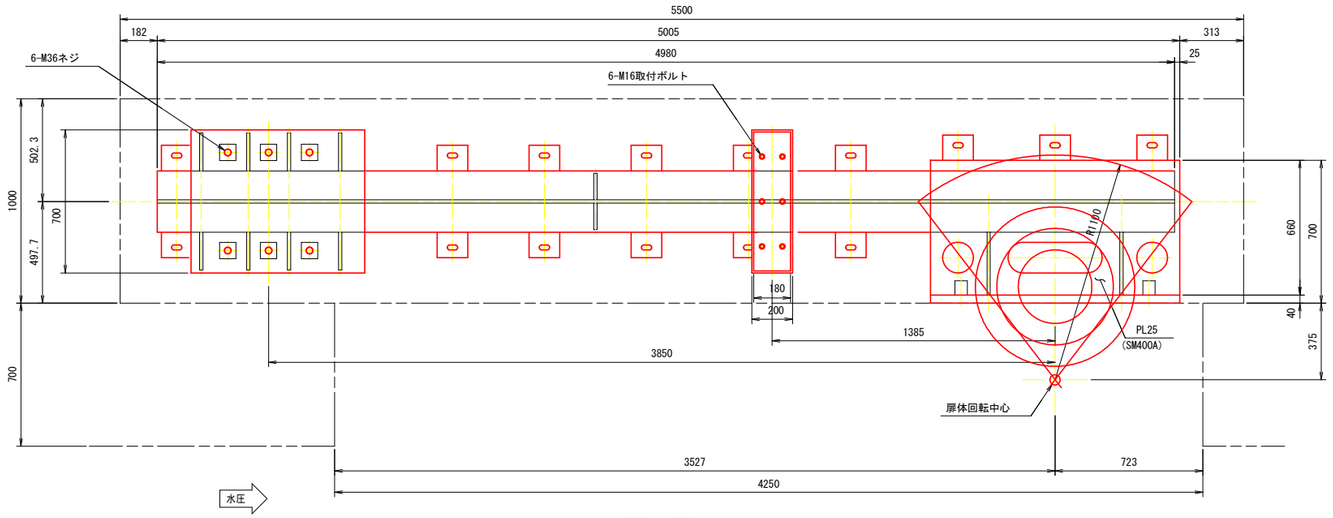

D − D S=1:15

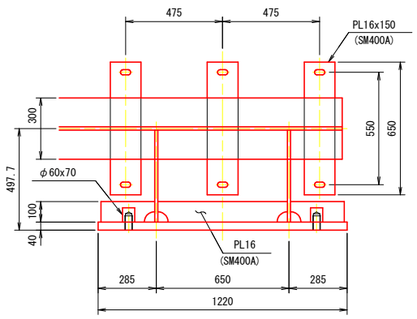

C − C S=1:15

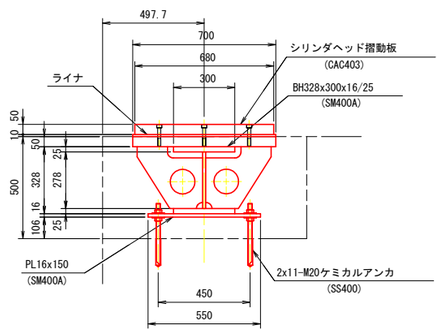

側面図 S=1:15

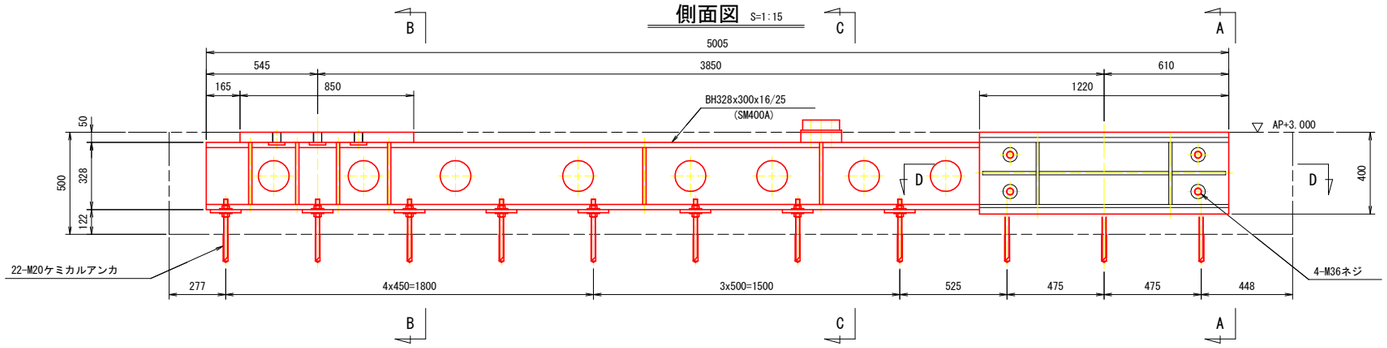

A − A S=1:15

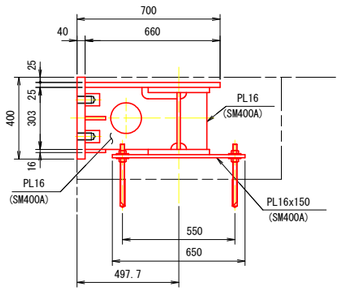

B − B S=1:15

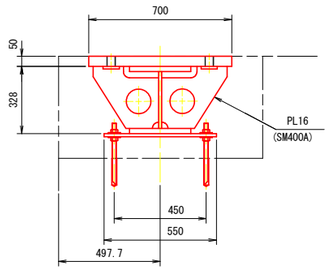

上部支承金物詳細図 S=1:10

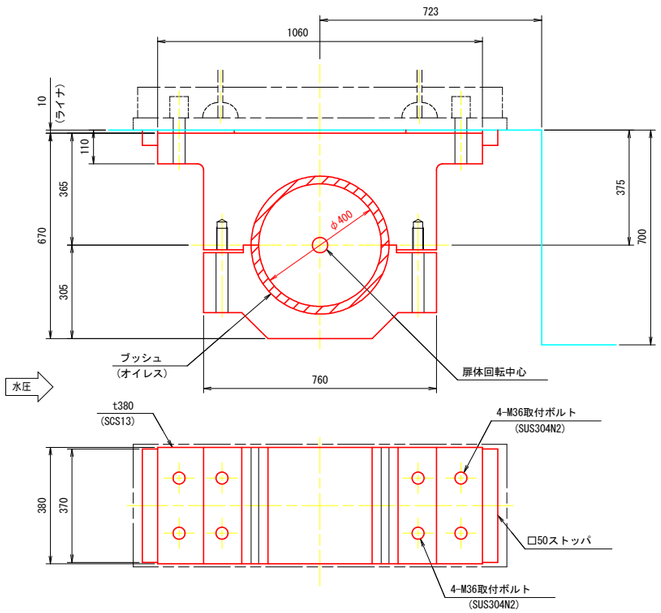

シリンダ軸受詳細図 S=1:10

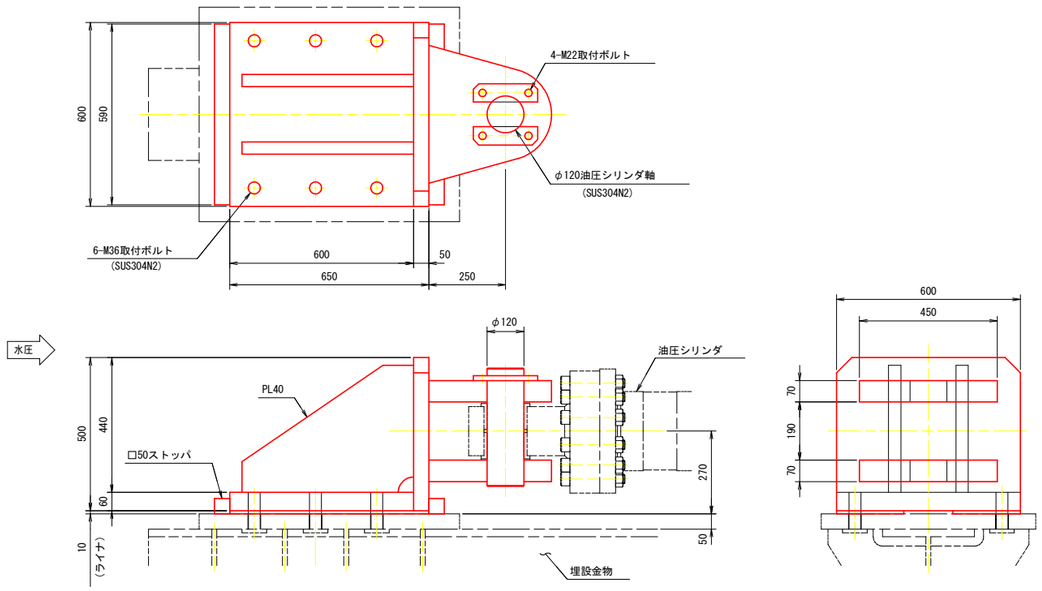

【参考図】

工事名	R1徳土　新町川 徳・上助任　水門改修工事(1)		
路線名等	新町川		
工事箇所	徳島市上助任町蛭子（第１分割）		
図面名	マイタゲート 埋設金物及び軸受構造図		
縮尺	図示	図面番号	6 / 11
会社名			
事業者名	徳島県東部県土整備局（徳島庁舎）		

マイタゲート 戸当り構造図 S=1:25,1:6

記)1.図中にて、指示なき材質はSUS821L1とする。

平面図 S=1:25

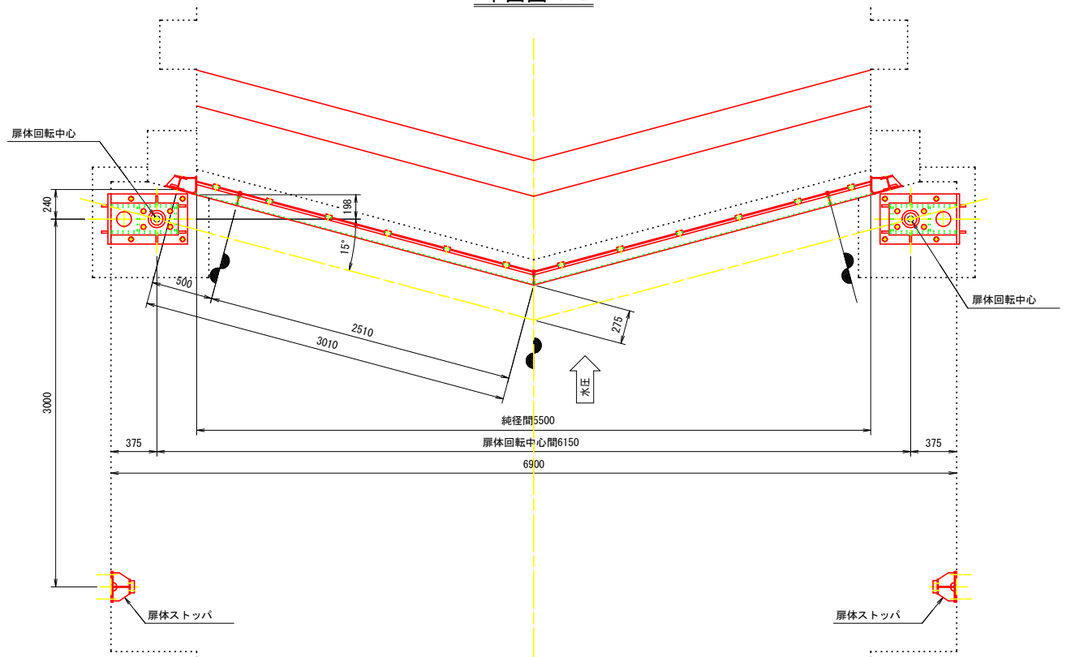

A － A S=1:6

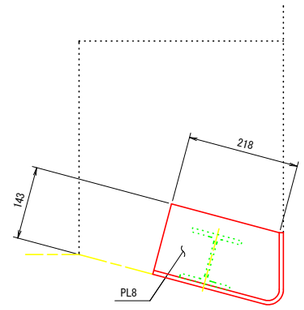

B － B S=1:6

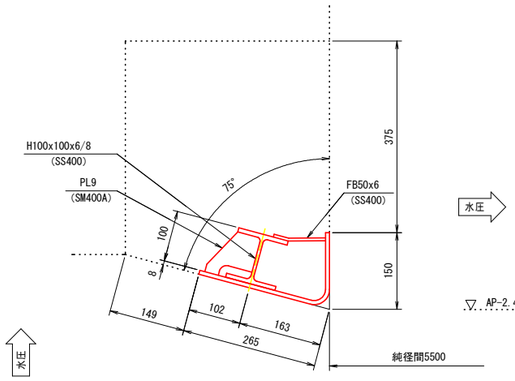

C － C S=1:6

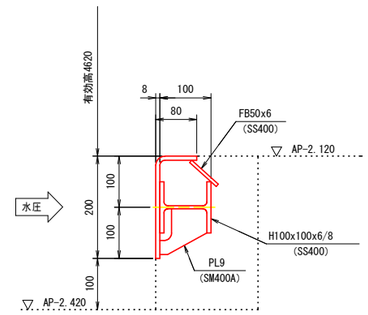

ⓐ 部詳細図 S=1:6

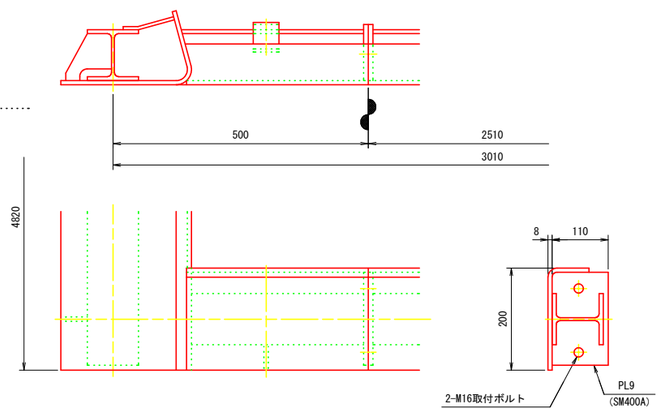

扉体ストッパ詳細図 S=1:6

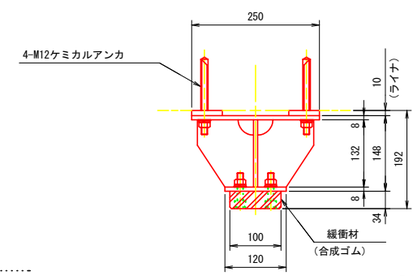

正面図 S=1:25

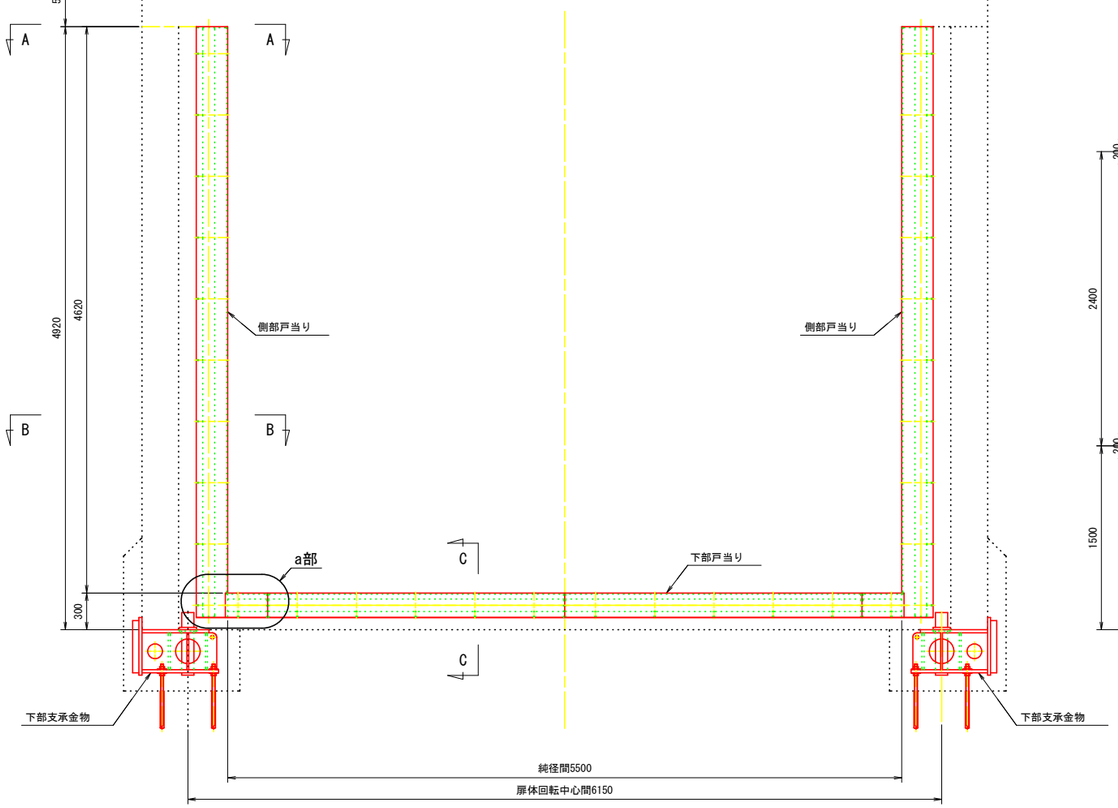

側面図 S=1:25

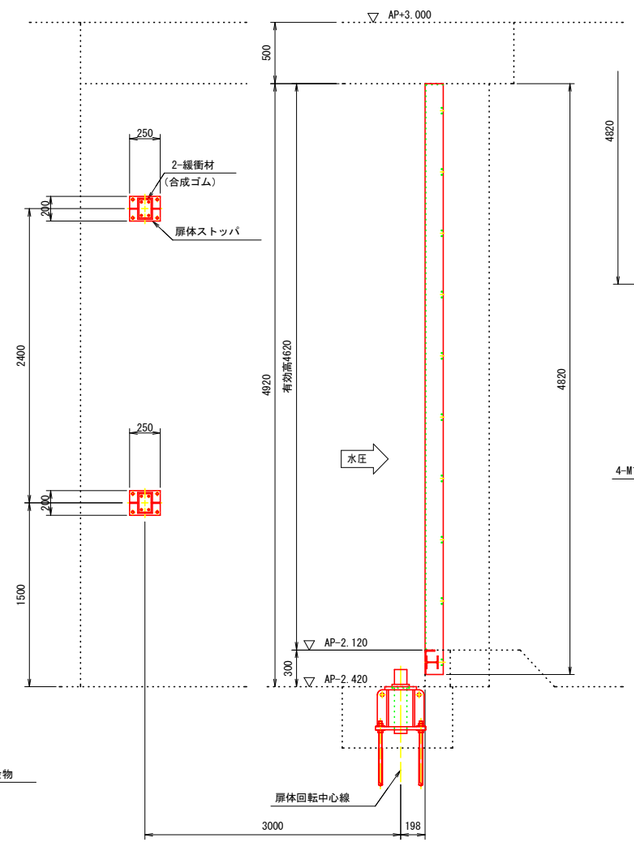

【参考図】

工 事 名	R1徳土　新町川 徳・上助任　水門改修工事(1)		
路線名等	新町川		
工事箇所	徳島市上助任町蛭子（第１分割）		
図 面 名	マイタゲート 戸当り構造図		
縮　　尺	図 示	図面番号	7 / 11
会 社 名			
事業者名	徳島県東部県土整備局（徳島庁舎）		

マイタゲート 開閉装置組立図 S=1:20,1:10

記)1.図中にて、指示なき材質はSUS304とする。
2.図中にて、開度発信器関係は水門(1門)のみ設置とする。

平面図 S=1:20

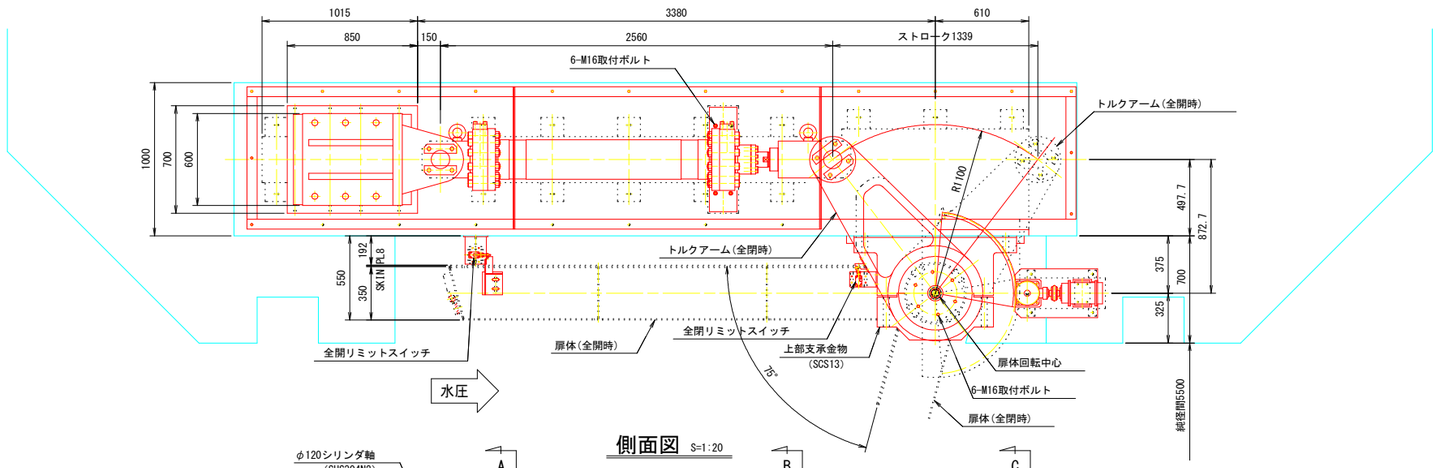

側面図 S=1:20

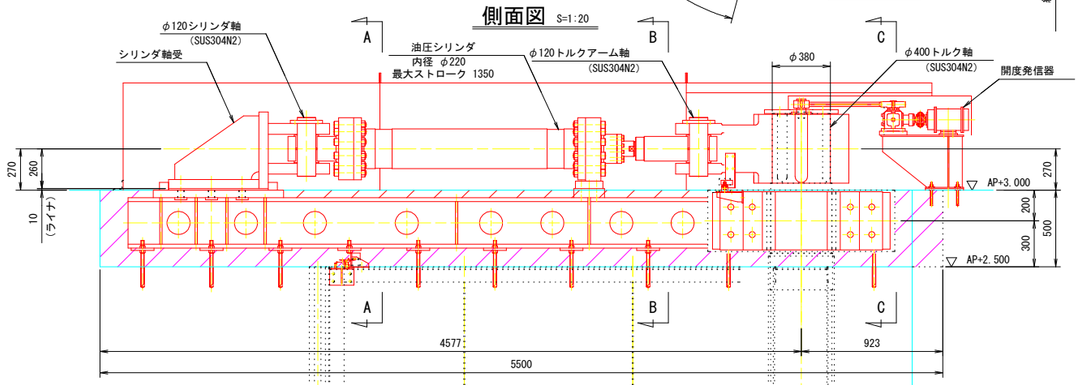

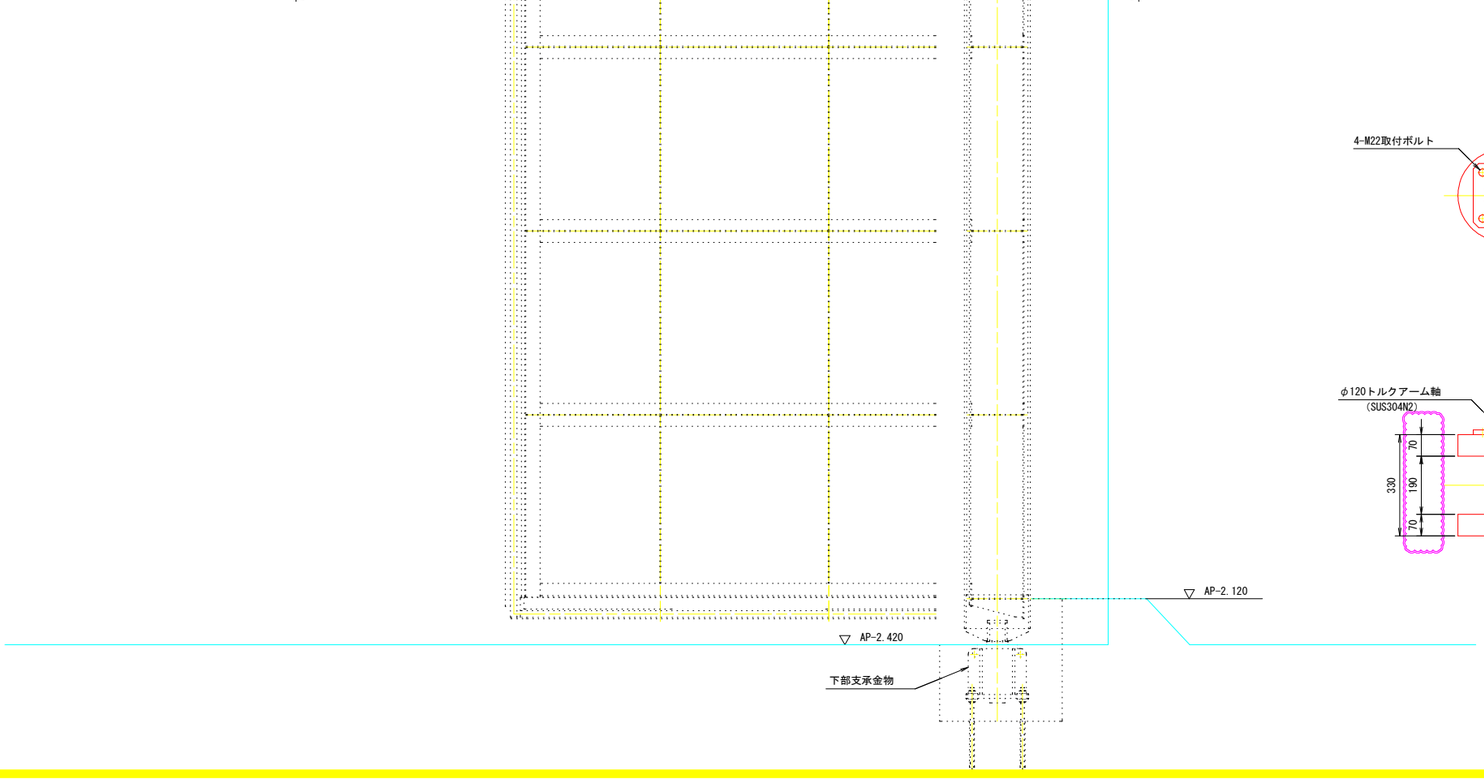

A − A S=1:20

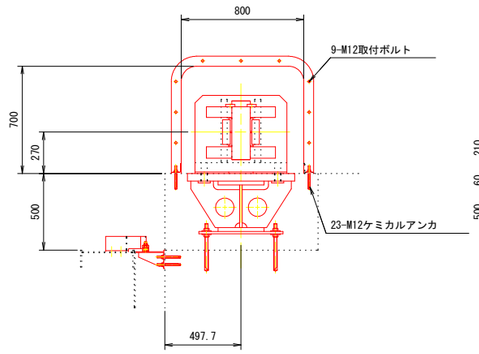

B − B S=1:20

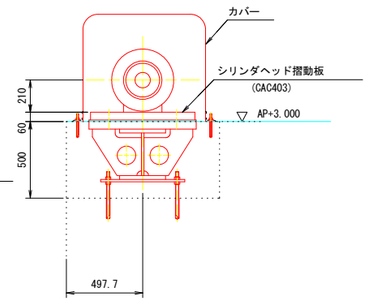

C − C S=1:20

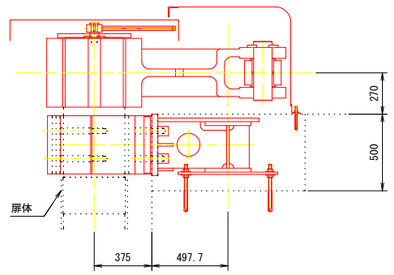

設計仕様	
設置数	3 門
開荷重	180 KN
閉荷重	175 KN
開閉方式	油圧シリンダによるトルクチューブ駆動
開閉速度	5分以内
開閉角度	75°
操作方式	機側
動力電源	3相交流,AC220V,60Hz

トルクアーム詳細図 S=1:10

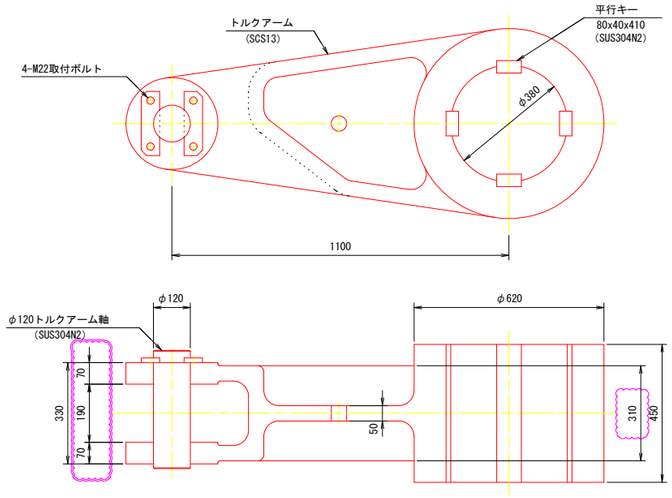

【参考図】

工事名	R1徳土 新町川 徳・上助任 水門改修工事(1)		
路線名等	新町川		
工事箇所	徳島市上助任町蛭子（第１分割）		
図面名	マイタゲート 開閉装置組立図		
縮尺	図示	図面番号	8 / 11
会社名			
事業者名	徳島県東部県土整備局（徳島庁舎）		

マイタゲート 開度発信器及びリミットスイッチ組立図 S=1:20,1:10,1:4

記)1. 図中にて、指示なき材質はSUS304とする。
2. 開度発信器関係は水門(1門)のみ設置とする。

開度発信器・リミットスイッチ部詳細図 S=1:10

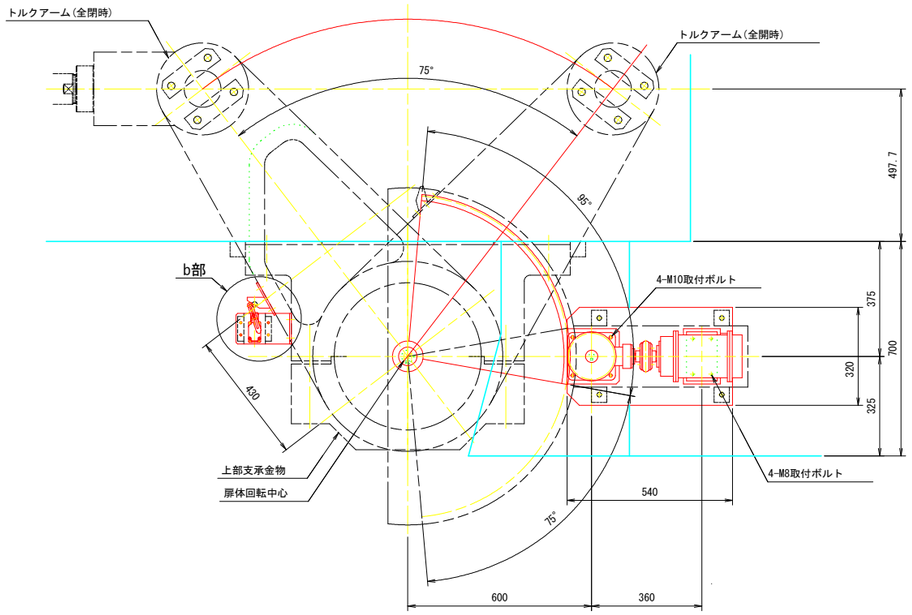

ⓑ 部詳細図 S=1:4

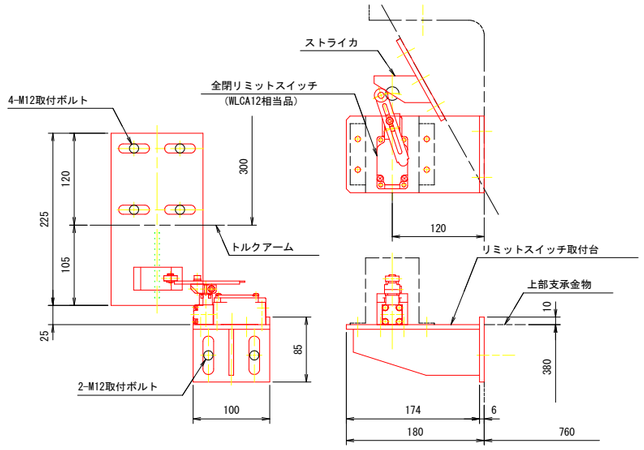

配置図 S=1:20

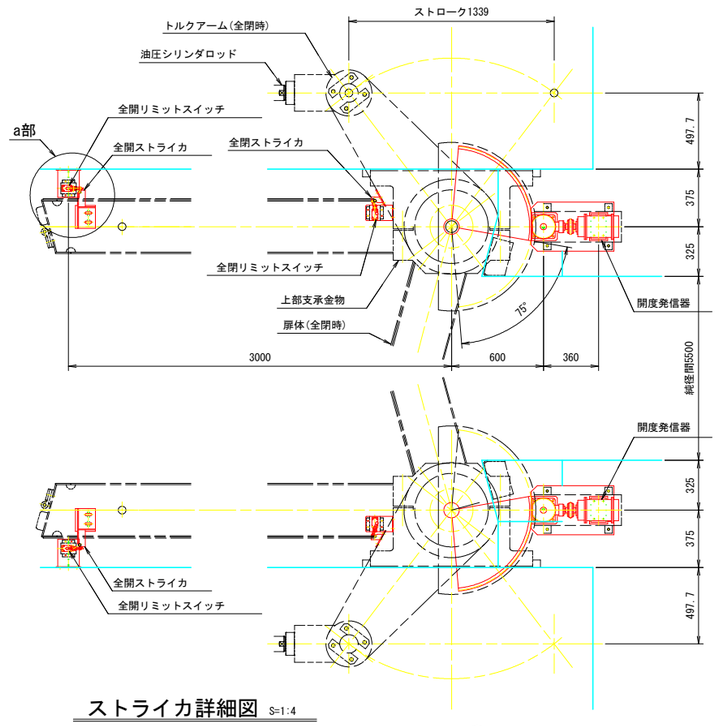

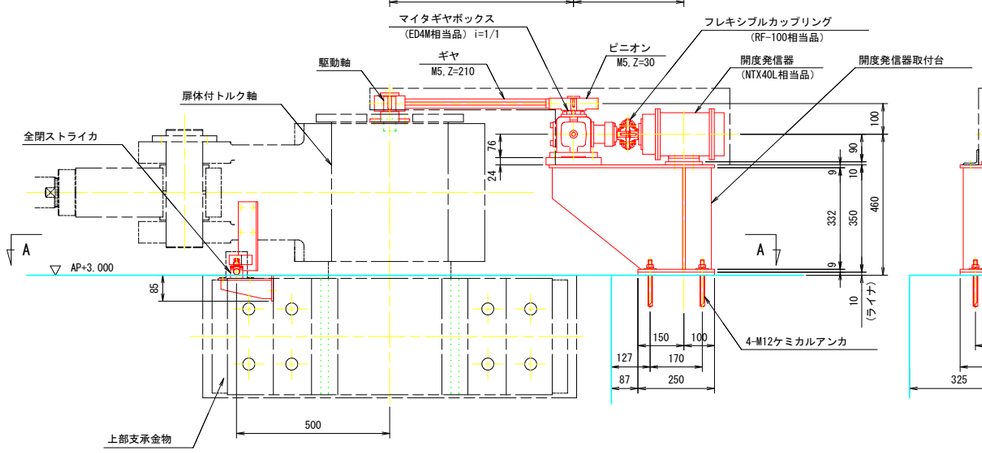

ストライカ詳細図 S=1:4

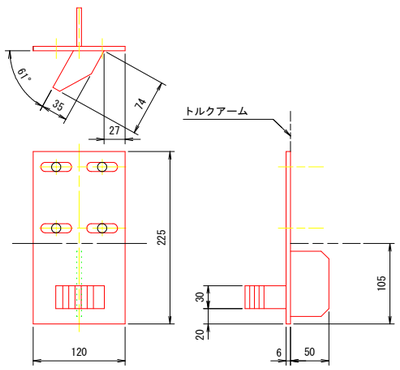

ストライカ詳細図 S=1:4

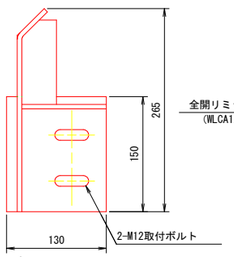

ⓐ 部詳細図 S=1:10

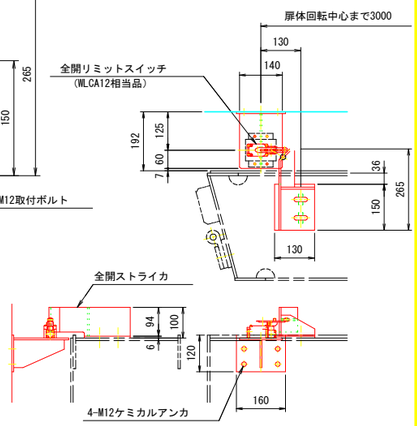

A − A S=1:10

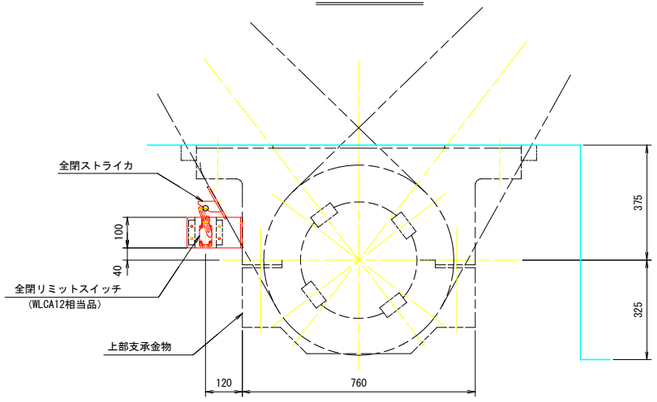

駆動軸詳細図 S=1:4

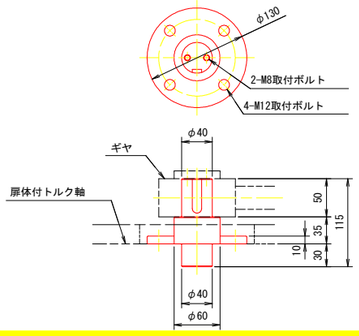

ギヤ詳細図 S=1:4

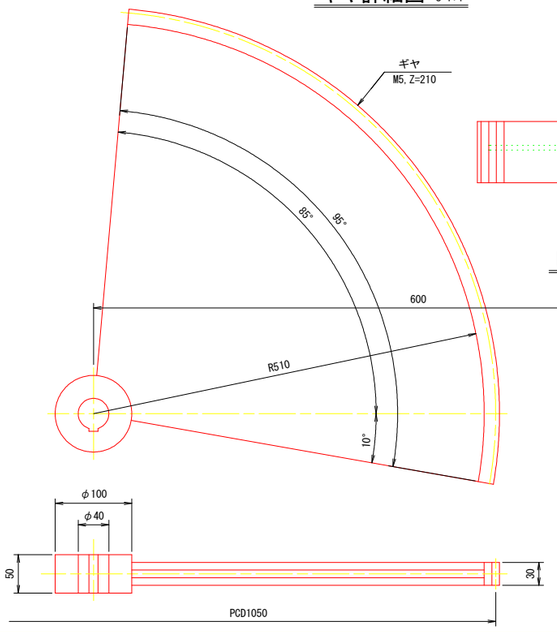

ピニオン詳細図 S=1:4

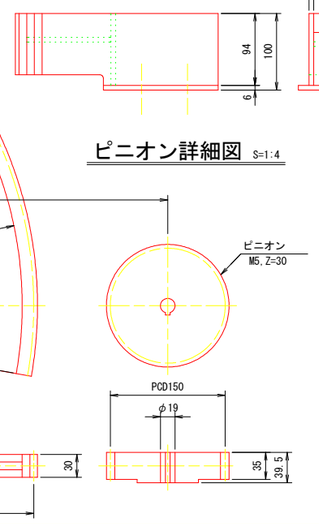

【参考図】

工事名	R1徳土　新町川 徳・上助任　水門改修工事(1)		
路線名等	新町川		
工事箇所	徳島市上助任町蛭子（第１分割）		
図面名	マイタゲート 開度発信機及びリミットスイッチ組立図		
縮尺	図示	図面番号	9 / 11
会社名			
事業者名	徳島県東部県土整備局（徳島庁舎）		

マイタゲート 配線系統図

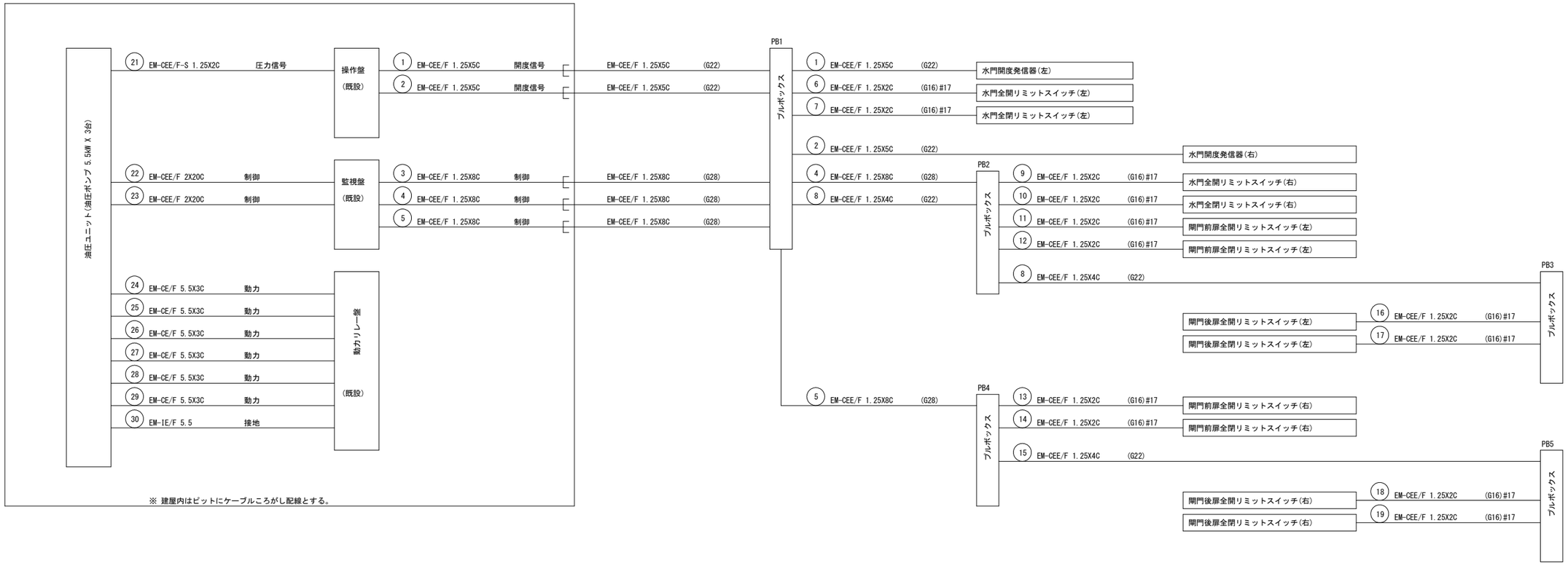

G	厚鋼電線管(溶融亜鉛メッキ)
#	金属製可とう電線管(ビニル被覆)
PB1	ブルボックス 250X250X150(SUS304)WP,ET
PB2	ブルボックス 200X200X150(SUS304)WP,ET
PB3	ブルボックス 200X200X150(SUS304)WP,ET
PB4	ブルボックス 200X200X150(SUS304)WP,ET
PB5	ブルボックス 200X200X150(SUS304)WP,ET

(注)
1. 操作盤に圧力計用ディストリビュータを設け、圧力指示計を更新する。
2. 動力リレー盤の3Eリレー3組を更新する。

【参考図】

工 事 名	R1徳土　新町川 徳・上助任　水門改修工事(1)		
路線名等	新町川		
工事箇所	徳島市上助任町蛭子（第１分割）		
図 面 名	マイタゲート 配線系統図		
縮　　尺	－	図面番号	10 / 11
会 社 名			
事業者名	徳島県東部県土整備局（徳島庁舎）		

マイタゲート　シリンダ構造図 S=1:5

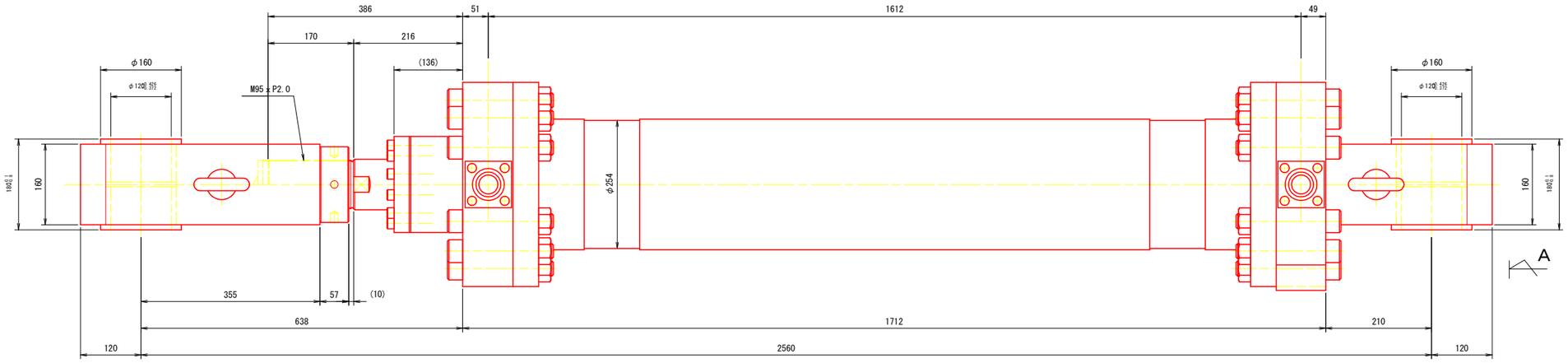

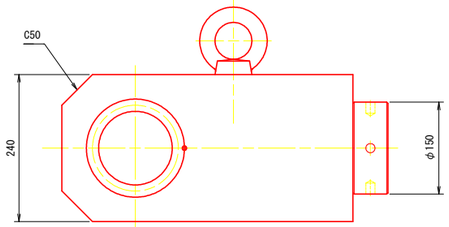

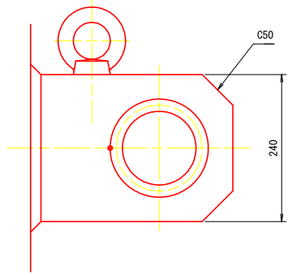

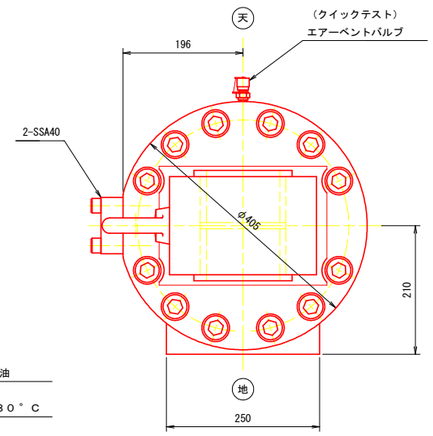

矢視　A

シリンダ仕様

最高使用圧力	１１	ＭＰａ
試験耐圧力	１６．５	ＭＰａ
シリンダ内径	２２０	mm
ピストンロッド径	１００	mm
シリンダストローク	１３５０	mm
クッション	クッション　ナシ	
質量	約　８２０	ｋｇ

使用作動油	一般鉱物性作動油
使用温度範囲	－１０゜Ｃ～　＋８０゜Ｃ
使用速度範囲	～　４．５　mm／ｓ
許容座屈荷重	１５２　ｋＮ　（４．０ＭＰａ）
（　端末係数　＝１	支点間距離　＝３９１０　mm）

【参考図】

工 事 名	R1徳土　新町川 徳・上助任　水門改修工事(1)		
路線名等	新町川		
工事箇所	徳島市上助任町蛭子（第１分割）		
図 面 名	マイタゲート シリンダ構造図		
縮　尺	1:5	図面番号	11 / 11
会 社 名			
事業者名	徳島県東部県土整備局（徳島庁舎）		